PNC TN8410 88-025

開示制限

本資料は　年　月　日付けで登録区分、
変更する。 2001. 6. 6
[技術情報室]

速抽出器に関する固体粒子沈降特性試験

1988年5月

動力炉・核燃料開発事業団
東　海　事　業　所

本資料の全部または一部を複写・複製・転載する場合は、下記にお問い合わせください。

〒319-1184　茨城県那珂郡東海村大字村松4番地49
核燃料サイクル開発機構
技術展開部　技術協力課

Inquiries about copyright and reproduction should be addressed to:
Technical Cooperation Section,
Technology Management Division,
Japan Nuclear Cycle Development Institute
4-49 Muramatsu, Tokai-mura, Naka-gun, Ibaraki, 319-1184
Japan

ⓒ 核燃料サイクル開発機構 (Japan Nuclear Cycle Development Institute)
2001

関係者だけ
行わないよ
その旨通知
さい。

Ⓐ

開　示　制　限
PNC TN8410 88-025
1 9 8 8 年 5 月

登録区分
2001. 6. -6
変更表示

速抽出器に関する固体粒子沈降特性試験

実施責任者　林 正 太 郎*
報 告 者　厳 渕 弘 樹*　川 口　尊*
根 本 慎 一*

要　　旨

速抽出器を用いた溶媒抽出工程，特に共除染工程の抽出部では，固体粒子の堆積が懸念される。そのため速抽出器における固体粒子の沈降特性を調べた。

模擬液として酸化アルミナ懸濁液を用いた。また，ＰＮＣ型遠心清澄機により酸化アルミナ懸濁液を清澄した模擬液による試験を実施した。

本試験により以下に示す事項が明らかになった。

(1) 本速抽出器に補集される粒子の粒径はストークスの式を補正することで表現することができる。

(2) 遠心清澄機で清澄後の懸濁液中の酸化アルミナ粒子は，本抽出器において約２wt％ 程度が補集された。

(3) 処理量240 kgHM／dayで約１００日連続運転を行うと，速抽出器内壁に２㎜の厚さで粒子が堆積すると推定される。これは流路閉塞の観点から問題とならない量であると考えられる。

＊　技術開発部　機器材料開発室

目　　次

1. まえがき …… 1
2. 試験内容 …… 2
2.1 試験装置 …… 2
2.2 試験液の調整 …… 2
2.3 試験方法 …… 2
2.4 分析方法 …… 3
3. 試験結果及び考察 …… 4
3.1 調整原液による試験 …… 4
3.2 遠心清澄液による試験 …… 8
4. Recycly Equipment Testing Facilityへの適用 …… 10
（以下RETFと略す）

1. まえがき

溶媒抽出工程に速抽出器を適用する場合，清澄工程からリークしてくる固体粒子により，速抽出器の機能が阻害されることが懸念される。本試験では固体粒子の沈降特性に関する基礎試験を実施した。

2. 試 験 内 容

2.1 試験装置

試験に使用した速抽出器は，ＰＮＣタイプとＯＲＮＬの２種類で，それらの構造を図－１及び図－２に，試験フローの概要を図－３及び図－４に示した。

試験液は速抽出器ローター下部より流入し，分離部を経て，上部の堰より排出される。

2.2 試験液の調整

試験液は，酸化アルミニウム粉末を純水に分散させたものと，それを遠心清澄機により処理した清澄液を用いた。尚，分散剤としてはヘキサメタリン酸ソーダを使用した。試験液の条件を下表に示した。

表－１　試験液調整条件

	試験液１	試験液２	試験液３	※試験液４
使用粒子径（公称μm）	1.3	2.2	0.4，1.3，2.2を等量混合	0.4，1.3を等量混合後，遠心清澄したもの。
調整濃度（ppm）	約１０００	約３０００	約１５００	約１００

※　遠心清澄機は，ＥＤＦ－２設置のモックアップ機を使用し，原液濃度約7000ppmを，回転数3000ppm，流量１００ℓ／ｈで処理したもの。

2.3 試験方法

(1) 調整原液による試験

試験条件：回 転 数　　3000rpm

　　流　　量　　20～170 ℓ／h

高流量より段階的に流量を下げて行き，処理液サンプルを採取した。サンプル採取は流量変更後，約５分間経過した後行った。

(2) 遠心清澄液による試験

試験条件：回 転 数　　3000rpm

　　流　　量　　４０ℓ／h

図－４に示すフローで，循環運転を行い，１時間毎に速抽出器入口液のサンプルを行った。

2.4 分析方法

(1) 粒子濃度の測定

ＪＩＳ KO１０２に準拠し，メン ブランフィルターは0.1μmを使用した。

(2) 粒度分布の測定

エルゾーンパーティクルカウンター８０ＸＹ型（米．パーティクルデータ社製）を使用した。

オルフィス径は２４μmを使用した。

3. 試験結果及び考察

ＰＮＣタイプ及びＯＲＮＬ タイプの速抽出器を用いて試験を行った。粒子濃度及び粒径分布の測定結果についてはデータ集にまとめた（添付データ集参照）。

3.1 調整原液による試験

(1) ＰＮＣタイプ速抽出器による試験

ＰＮＣタイプ抽出器を用いて，試験液１，２，３により，流量をパラメータとして，沈降特性試験を行った。それぞれの試験液における部分補集効率の測定結果を図－５(1)，５(2)，５(3)に示した。

速抽出器内での粒子の挙動はストークスの法測に従うものとすると，部分補集効率は次式の様に計算される。

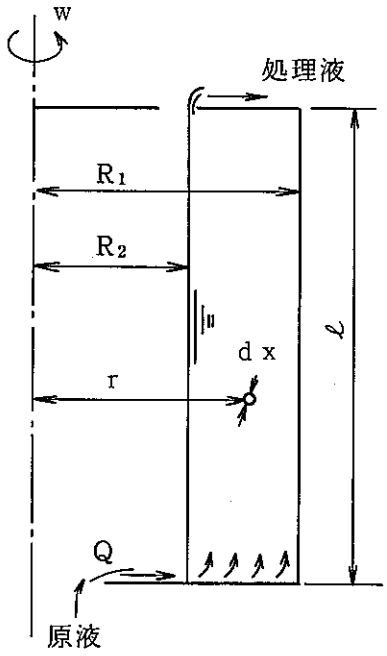

ρ_p ：粒子密度（kg／m³）

P_1 ：分散媒密度（kg／m³）

η ：分散媒粘性係数（kg／m・sec）

Q ：流量（m³／sec）

ℓ ：有効分離長(m)

ω ：角速度（rad／sec）

R_1 ：ローター内表面半径(m)

R_2 ：液面半径(m)

液がロータ内に流入した時点で，半径ｒの位置に存在する粒子が，滞留時間Ｔ内に半径R_1 まで沈降するための最小粒子径ｄは，ストークスの式より

$$\frac{dr}{dt} = \frac{r\omega^2(\rho_p - P_1)d_2}{18\eta}$$

$$\int_r^{R_1} \frac{dr}{r} = \int_0^T \frac{\omega^2(\rho_p - P_1)}{18\eta} dt$$

故に，

$$\ln \frac{R_1}{r} = \frac{\omega^2 (\rho_p - P_1) d_2}{18\eta} T$$

又，

$$T = \frac{\pi (R_1^2 - R_2^2) \ell}{Q}$$ であり，

$$d^2 = \frac{18\eta \cdot Q \cdot \ln \frac{R_1}{r}}{(\rho_p - P_1) \cdot \pi \cdot \ell \cdot \omega^2 (R_1^2 - R_2^2)}$$ となる。

次に，液が流入した時点で，粒子が沈降方向にローター内面まで均一に分散していると仮定すれば，粒子径dの粒子群の補集される割合，すなわち部分補集効率Pは，

$$P = \frac{R_1^2 - r^2}{R_1^2 - R_2^2} \quad (d \leqq \text{限界粒子径})$$

$$= \frac{R_1^2}{R_1^2 - R_2^2} \left[1 - \exp \left\{ -2 \frac{(\rho_p - P_\ell) \cdot \pi \cdot \ell \cdot \omega^2 (R_1^2 - R_2^2) d^2}{Q \cdot 18 \cdot \eta} \right\} \right]^*$$

で表わされる。

以上より，部分補集効率がPとなる粒子の径dは，

$$d = \left[\frac{\ln \left\{ 1 - \frac{P \times (R_1^2 - R_2^2)}{R_1^2} \right\} \times Q \times 18 \times \eta}{-2 \times (\rho_p - P_\ell) \times \pi \times \ell \times \omega^2 \times (R_1^2 - R_2^2)} \right]^{1/2}$$

となる。

しかしながら，実際の測定結果はストークスの式からずれることが，清澄機試験で判明していることから，又，ずれの原因が不明であるため，

＊ 遠心清澄モックアップ装置清澄性能試験(1) 報告書 参照
（PNC SN8410 87−62）

$$d'(\mu) = A \times \left[\frac{\ln\left\{1 - \frac{P(R_1^2 - R_2^2)}{R_1^2}\right\} \times Q \times 18 \times \eta}{-2 \times (\rho_p - P_\ell) \times \pi \times \ell \times \omega^2 \times (R_1^2 - R_2^2)} \right]^{1/2} \times 10^6 + B$$

として，最小二乗法により，定数A及びBを求めると，

A＝1.6，　B＝0.76　（相関係数＝0.91）

計算条件

ρ_p ＝ 3990 kg/m³，ρ_ℓ ＝ 1000 kg/m³，η ＝ 0.001 kg/m. sec.

ℓ ＝ 0.1 m，ω ＝ 314 rad/sec，R_1 ＝ 0.0275 m，R_2 ＝ 0.016 m

となった。

上式（A＝1.6，B＝0.76）を用いた計算結果と測定結果を，図－6及び図－7(1)～7(5)に示した。粒径に対する測定結果と計算結果の標準偏差は0.31 μmであった。

(2) ORNLタイプによる試験

ORNL タイプ速抽出器を用いて，試験液3により，PNCタイプと同様の試験を行った。

図－8には部分補集効率の測定結果を，図－9(1)，9(2)には，下式による計算結果と測定結果の関係を示した。

$$d'(\mu m) = \left(1.6 \times \frac{\ln\left\{1 - \frac{P - (R_1^2 - R_2^2)}{R_1^2}\right\} \times Q \times 18 \times \eta}{-2 \times (P_p - \rho_\ell) \times \pi \times \ell \times \omega^2 \times (R_1^2 - R_2^2)}^{1/2} \times 10^6 + 0.76 \right) \pm 0.31$$

計算条件

ρ_p ＝ 3990 kg/m³，ρ_ℓ ＝ 1000 kg/m³，η ＝ 0.001 kg/m・sec

ℓ ＝ 0.1 m，ω ＝ 314 rad/sec，R_1 ＝ 0.026 m，R_2 ＝ 0.013 m

図9(1)，9(2)に示した様に，ORNL機での粒子沈降特性は，PNC機のそれとほぼ一致している。

(3) 遠心清澄機処理液に対する補集効率の推定

図10に遠心清澄液の粒径分布の一例（1987.12.16分析）を示した。これを用いて下式によりORNL 機による全体補集効率を推定すると，±σの範囲で0.22～5.28％となる。

$$P = \left\{ 1 - \exp \frac{-2(\rho_p - P_1) \times \pi \times \ell \times \omega^2 \times (R_1^2 - R_2^2) \left(\frac{d - 0.76 \pm \sigma}{1.6 \times 10^6} \right)^2}{Q \times 18 \times 7} \right\} \times \frac{R_1^2}{(R_1^2 - R_2^2)}$$

（部分補集効率）

（但し $d > 0.76 \pm \sigma$）

表2　補集効率計算結果

	遠心清澄液		速抽出器での補集効率					
	平均粒径 d (μm)	重量割合 (%)	σ＝0		σ＝−0.31		σ＝＋0.31	
			部分補集効率 P×100 (%)	全体補集効率 (%)	部分補集効率 P×100 (%)	全体補集効率 (%)	部分補集効率 P×100 (%)	全体補集効率 (%)
0.34〜	0.395	2.63	0	0	0	0	0	0
0.45〜	0.5	4.49	0	0	0	0	0.061	0.003
0.55〜	0.6	9.95	0	0	0	0	0.550	0.055
0.65〜	0.71	19.63	0	0	0	0	1.644	0.323
0.77〜	0.82	18.80	0.088	0.017	0	0	3.309	0.622
0.87〜	0.915	14.90	0.587	0.087	0	0	5.188	0.773
0.96〜	1.01	11.78	1.521	0.179	0	0	7.458	0.879
1.06〜	1.115	8.00	3.049	0.244	0.050	0.004	10.395	0.832
1.17〜	1.215	3.99	4.971	0.198	0.514	0.02	13.580	0.542
1.26〜	1.31	2.43	7.201	0.175	1.402	0.034	16.925	0.411
1.36〜	1.41	1.51	9.949	0.150	2.799	0.042	20.749	0.313
1.46〜	1.5	0.77	12.750	0.098	4.449	0.034	24.426	0.188
1.54〜	1.6	0.69	16.196	0.112	6.700	0.046	28.736	0.198
1.66〜	1.7	0.43	19.962	0.086	9.368	0.040	33.243	0.143
1.74	Total	100		1.346		0.22		5.282

$P_p = 3990\,kg/m^3$, $\rho_1 = 1000\,kg/m^3$, $\ell = 0.1\,m$, $\omega = 100\,\pi_{rad/sec}$, $R_1 = 0.026\,m$

$R_2 = 0.013\,m$, $Q = 1.11 \times 10^{-5}\,m^3/_{sec}$, $\eta = 0.001\,kg/m \cdot sec.$

3.2 遠心清澄液による試験

ORNL タイプ速抽出器により，遠心清澄液（試験液４）を用いて試験を行った。

本試験における粒子濃度の経時変化は以下の様に考えることができる。

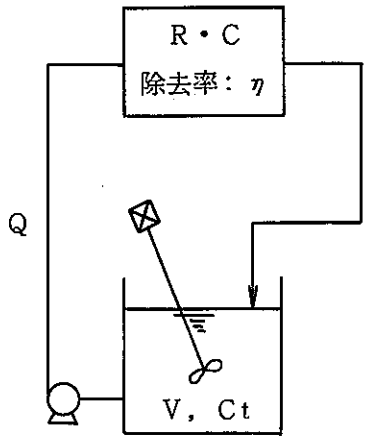

η：速抽出器での全体補集効率(−)

Q：流　量（ℓ／h）

V：液　量（ℓ）

Ct：タンク内粒子濃度（ppm）

速抽出器の全体補集効率は非常に小さいので，粒径分布の変化を無視して，速抽出器での全体補集効率(η)を一定とすると，粒子濃度の経時変化は，

$$\frac{dc}{dt} = -\frac{Q \cdot Ct \cdot \eta}{V}$$

故に

$$Ct = Co \quad \exp\left(-\frac{Q}{V}\eta \cdot t\right)$$

$$\eta = \frac{-V \cdot \ln \frac{Ct}{Co}}{Q \cdot t}$$

ここで，測定結果から前式より全体補集効率を求める。

表３　測定結果

時　間(t) (h)	温　度 Ct (ppm)	補集効率(η) (%)
0	115.7	−
1	105.5	1.62
2	92.3	1.98
3	74.3	2.58
4	65.3	2.50
平　均		2.17

V = 7 ℓ
Q = 40 ℓ／h

本測定結果（表３）からは，模擬粒子を用いた遠心清澄液に対する全体補集効率は平均2.17％と推定され，前項にて推定した補集効率とほぼ一致している。

全体補集効率を2.17％とした場合の，粒子濃度の経時変化の計算値と測定値を図１１に示した。

4. ＲＥＴＦへの適用

以上の検討結果をもとに，下記の仮定でＲＥＴＦにおける速抽出器内への粒子堆積量を推定する。

〔仮　定〕

(1) 速抽出器内での液滞留時間は５ sec とする。

(2) 速抽出器内径は 5.2 cm ϕ，液面径は 2.6 cm ϕ とする。

(3) 速抽出器内は水ー有機混相であるが，その影響はないものとする。

(4) 試験に用いた液及び粒子の性状と実液及び実粒子の性状の違いによる影響は，次に示す様に無視できるので，遠心清澄機の全体捕集効率は９９％で，実清澄液中粒子の粒径分布は図１０と同等とする。

表４　試験液及び実液の液及び粒子性状

	試験条件	※1 遠心清澄機入口実液条件	※2 速抽出器入口実液条件
液 密 度（kg／m³）	１０００	１４００	１０８２
粒子密度（kg／m³）	３９９０	７０００	７０００
液 粘 度（kg／m•sec）	0.００１	0.００１７	0.００１

表５　遠心清澄機及び速抽出器の運転条件

	※1 遠心清澄機	速抽出器
液 滞 留 時 間 (s)	１７０	５
回 転 数（ｒｐｍ）	３０００	３０００

3.1 項で示した様に部分捕集効率Ｐは，

$$P=\frac{R_1^2}{R_1^2-R_2^2}\left[1-\exp\left\{-2\frac{(\rho_p-\rho_\ell)\omega^2\cdot T\cdot d^2}{18\eta}\right\}\right]$$

であるから，試験液条件と実液条件での捕集効率の差を比較すると表６の様になる。

※1　遠心清澄モックアップ装置清澄性能試験(I) 報告書（ＰＮＣ　ＳＮ８４１０　８７−６２）

※2　ＲＥＴＦ概念設計

表6　試験液条件と実液条件での捕集効率の差

粒径（μm）	遠心清澄機			速抽出器		
	試験液条件 A	実液条件 A′	A′/A	試験液条件 A	実液条件 A′	A′/A
0.5	0.752	0.785	1.04	0.040	0.078	1.95
0.75	0.957	0.968	1.01	0.088	0.167	1.90
1.0	0.996	0.998	1.00	0.151	0.277	1.83
1.25	1.0	1.0	1.00	0.226	0.398	1.76
1.5	1.0	1.0	1.00	0.308	0.518	1.68
1.75	1.0	1.0	1.00	0.395	0.630	1.59
2.0	1.0	1.0	1.00	0.481	0.727	1.51

$$A \text{ or } A' = 1 - \exp\left\{-2\frac{(\rho_p - \rho_\ell)\omega^2 T d^2}{18\eta}\right\}$$

以上の仮定により，速抽出器内粒子堆積量を推定すると，速抽出器での捕集効率は表7の様になる。

$$P = \left[1 - \exp\left\{\frac{-2(\rho_p - \rho_\ell)\cdot\omega^2 \times T \times \left(\frac{d - 0.76 + \sigma}{1.6\times10^6}\right)^2}{18\eta}\right\}\right] \times \frac{R_1^2}{R_1^2 - R_2^2}$$

（部分捕集効率）

（但し　$d > 0.76 \pm \sigma$）

表7　速抽出器での捕集効率

遠心清澄液			速抽出器での捕集効率			
粒径 d (μm)		重量割合 (%)	σ＝0		σ＝＋0.31	
			部分捕集効率 P×100(%)	全体捕集効率 (%)	部分捕集効率 P×100(%)	全体捕集効求 (%)
0.34 ～ 0.45	0.395	2.63	0	0	0	0
0.45 ～ 0.55	0.5	4.49	0	0	0.042	0.002
0.55 ～ 0.65	0.6	9.95	0	0	0.380	0.038
0.65 ～ 0.77	0.71	19.63	0	0	1.138	0.223
0.77 ～ 0.87	0.82	18.80	0.061	0.011	2.294	0.431
0.87 ～ 0.96	0.915	14.90	0.405	0.060	3.605	0.537
0.96 ～ 1.06	1.01	11.78	1.052	0.124	5.196	0.612
1.06 ～ 1.17	1.115	8.00	2.113	0.169	7.268	0.581
1.17 ～ 1.26	1.215	3.99	3.453	0.138	9.532	0.380
1.26 ～ 1.36	1.31	2.43	5.016	0.122	11.931	0.290
1.36 ～ 1.46	1.41	1.51	6.952	0.105	14.700	0.222
1.46 ～ 1.54	1.5	0.77	8.941	0.069	17.389	0.134
1.54 ～ 1.66	1.6	0.69	11.407	0.079	20.578	0.142
1.66 ～ 1.74	1.7	0.43	14.127	0.061	23.956	0.103
Total		100		0.938		3.695

ρ_p＝7000kg／m³，$\rho_{\ell\ell}$＝1082kg／m³，w＝100π rad／sec，T＝5 sec

R_1＝0.026m，R_2＝0.013m，η＝0.001 kg／m・sec

以上より速抽出器の全体捕集効率を3.7％とすると，

遠心清澄機流入粒子：２４００ｇ／日（ＲＥＴＦ概念設計より）

〃　捕集効率：９９％

運　転　時　間：１２５日／年

とし，速抽出器１段当りの粒子堆積量は

２４００ｇ／ｄ×（１−0.99）×0.037×１２５ｄ／ｙ＝１１１ｇ／年

となる。

年間１１０ｇの堆積量は，嵩密度を3.5ｇ／㎤とすれば堆積厚みは２㎜程度であり，速抽出器の機能へは影響を与えないと考えられる。

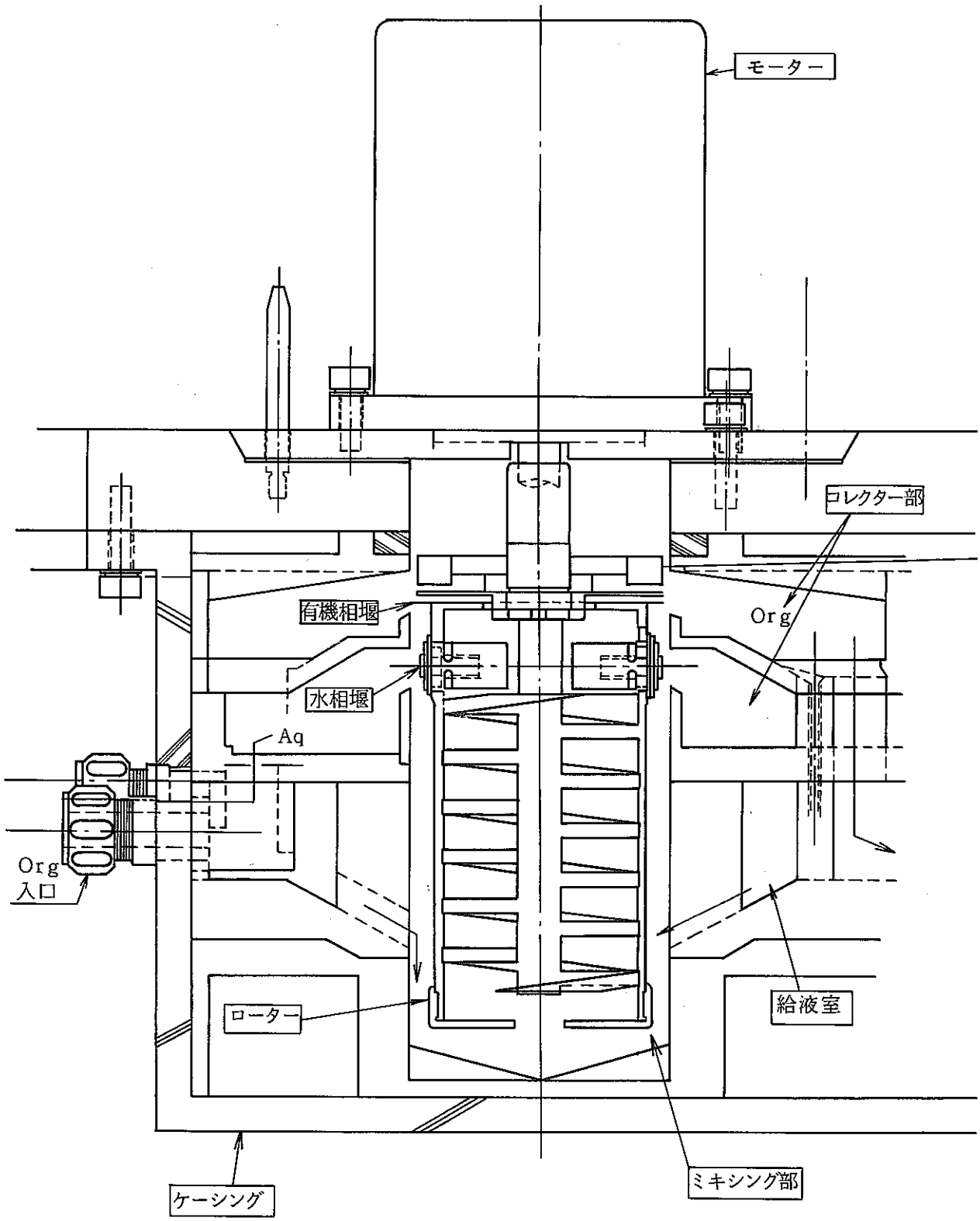

図1　ＰＮＣ型速抽出器

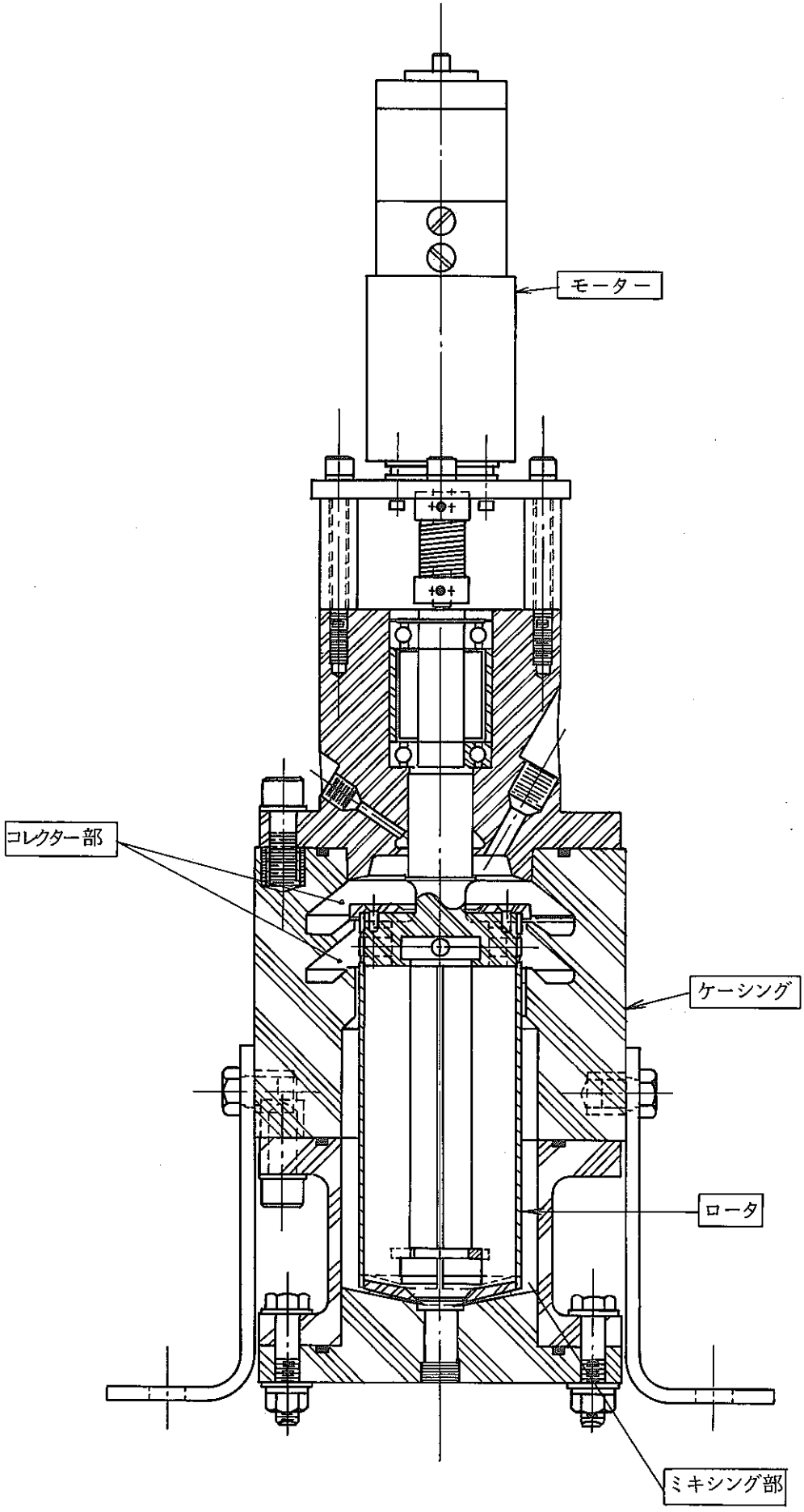

図2　ＯＲＮＬ型速抽出器

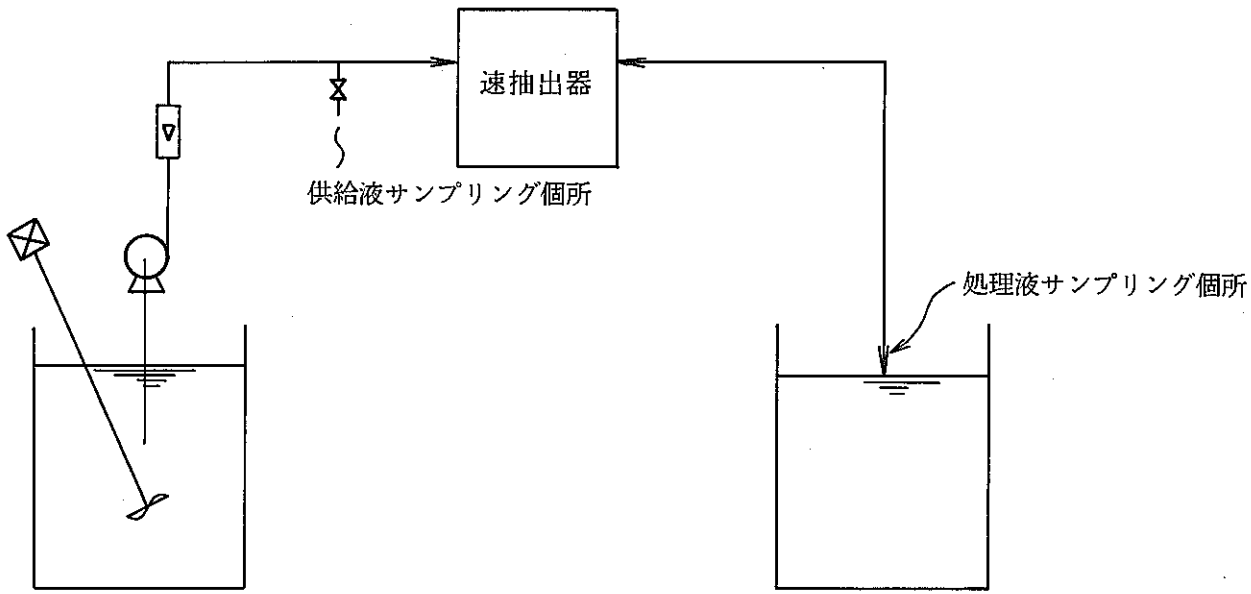

図3　調整原液による試験フロー

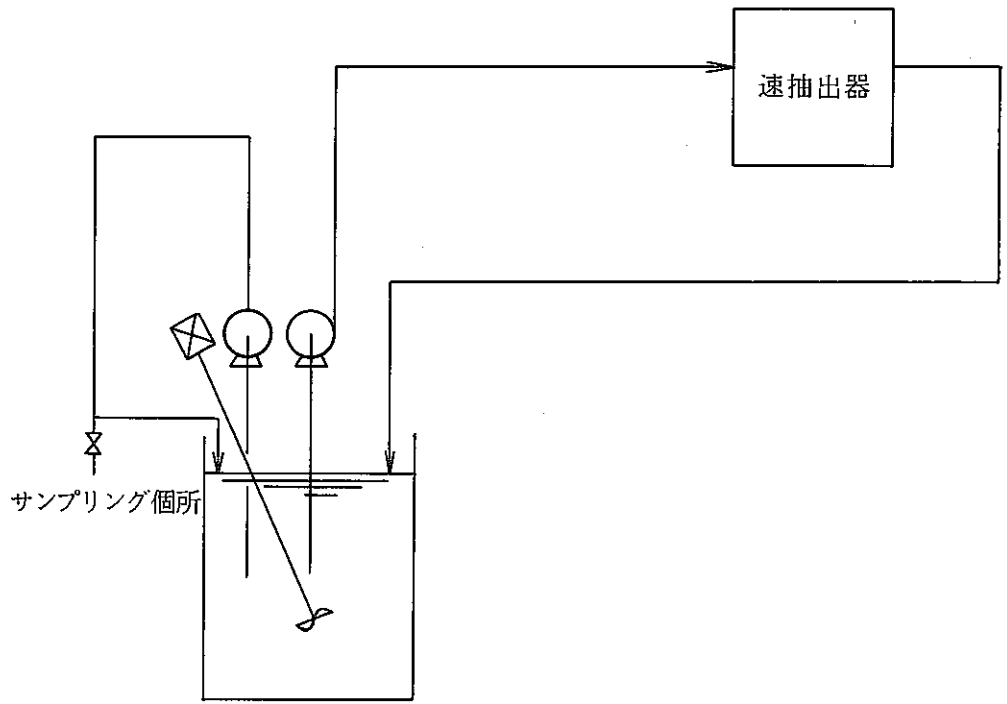

図4　遠心清澄液による試験フロー

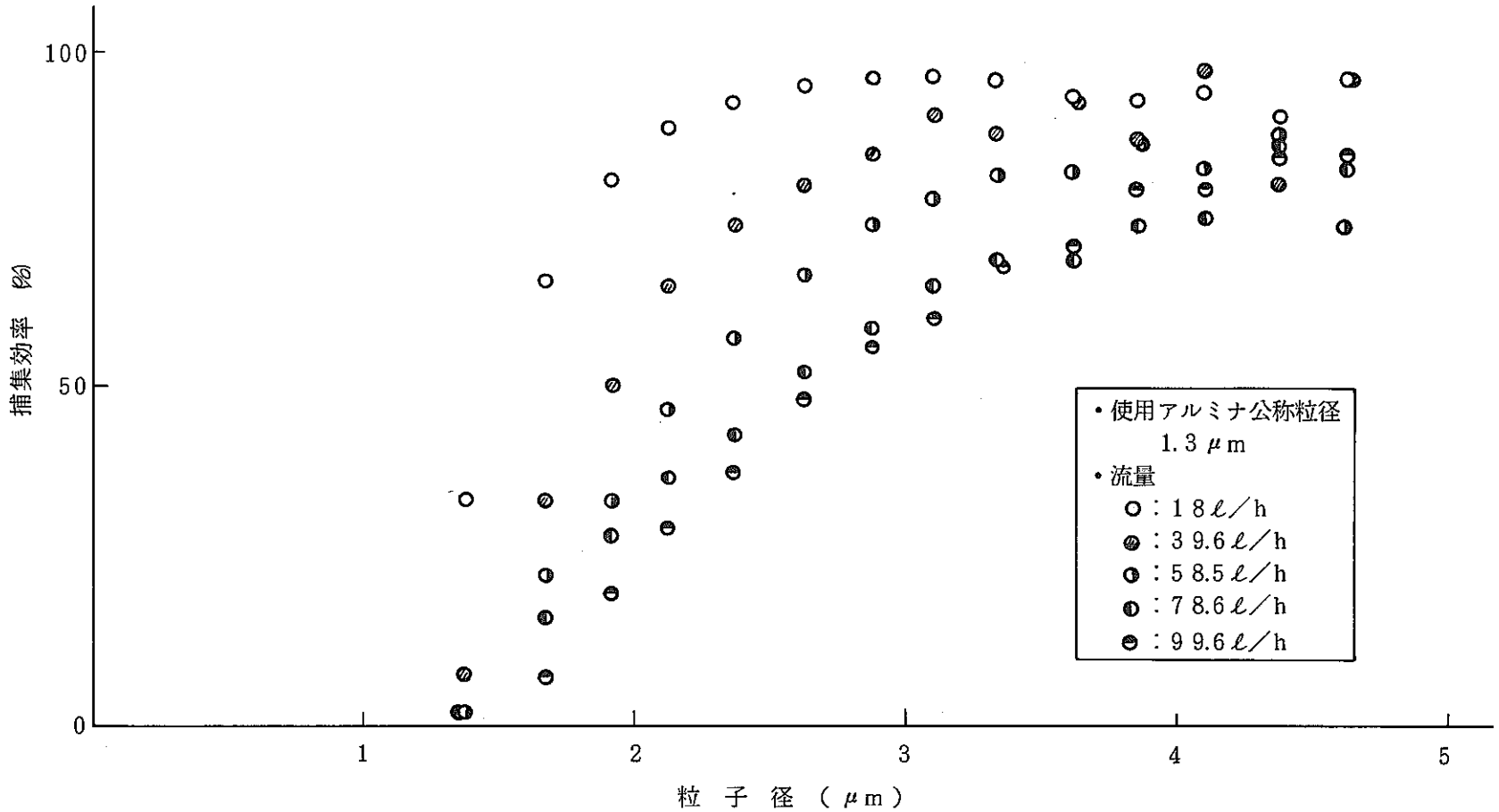

図5(1) 部分捕集効率測定結果(PNC機)

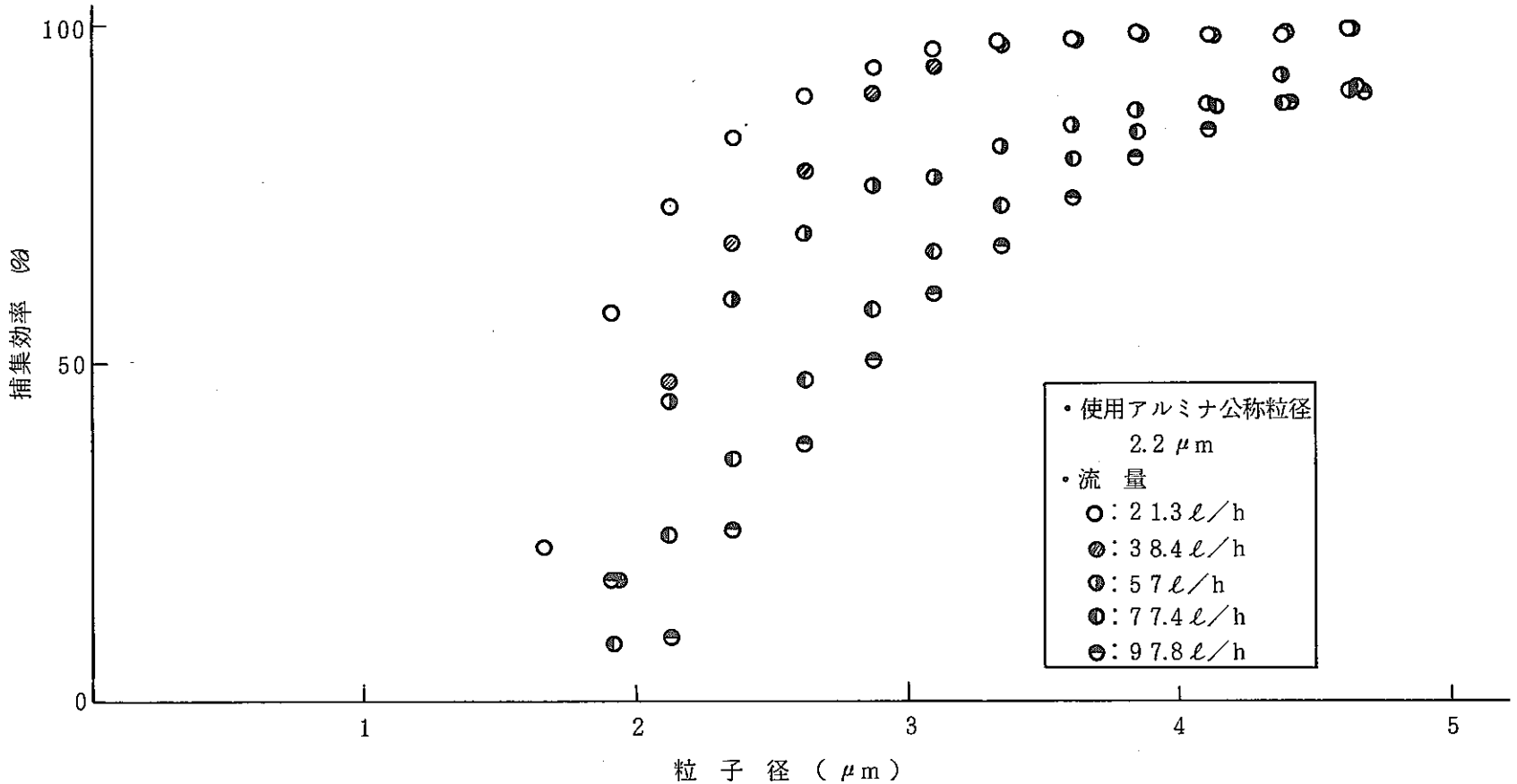

図5(2) 部分捕集効率測定結果(PNC機)

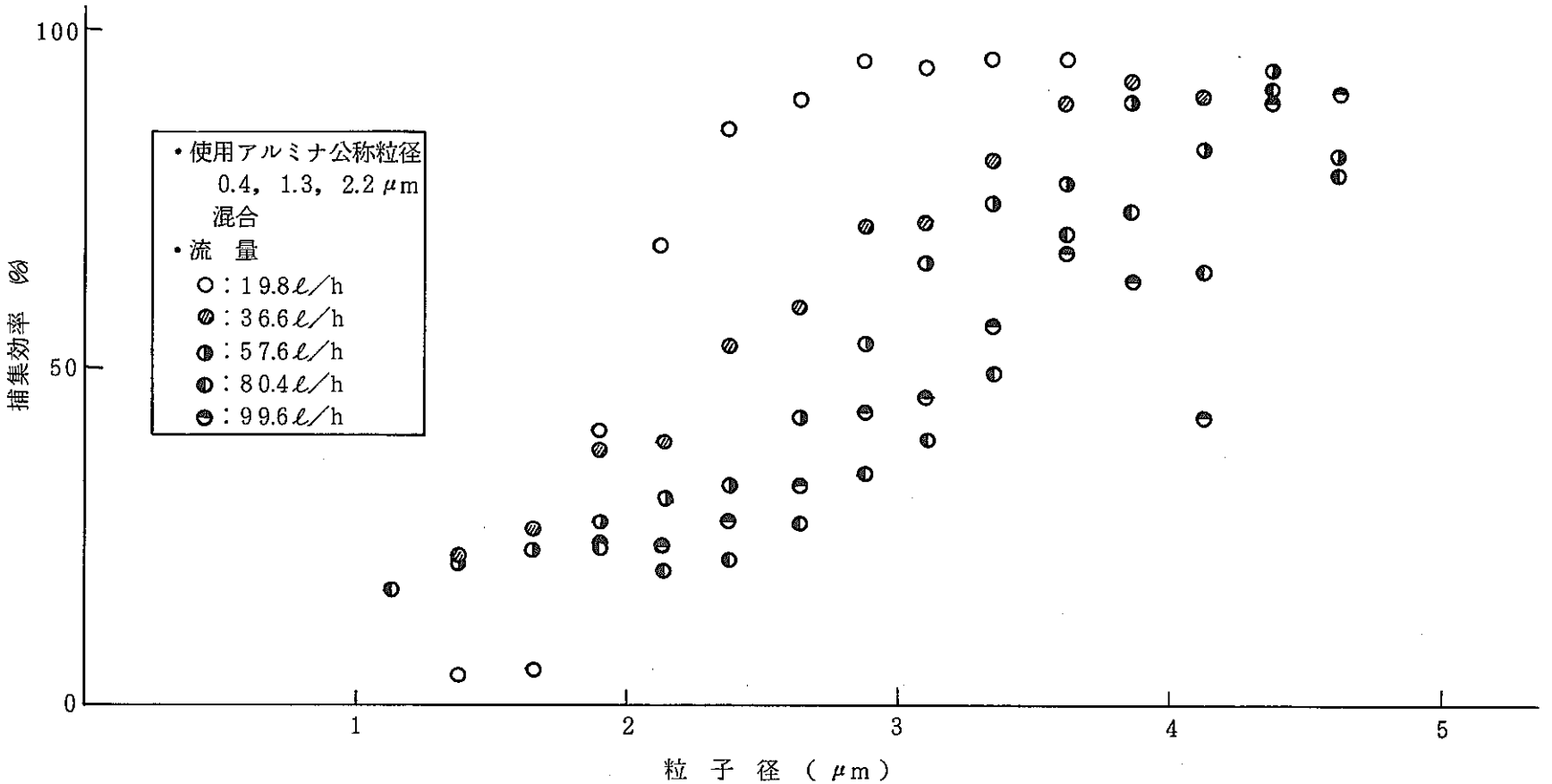

図5(3) 部分捕集効率測定結果(ＰＮＣ機)

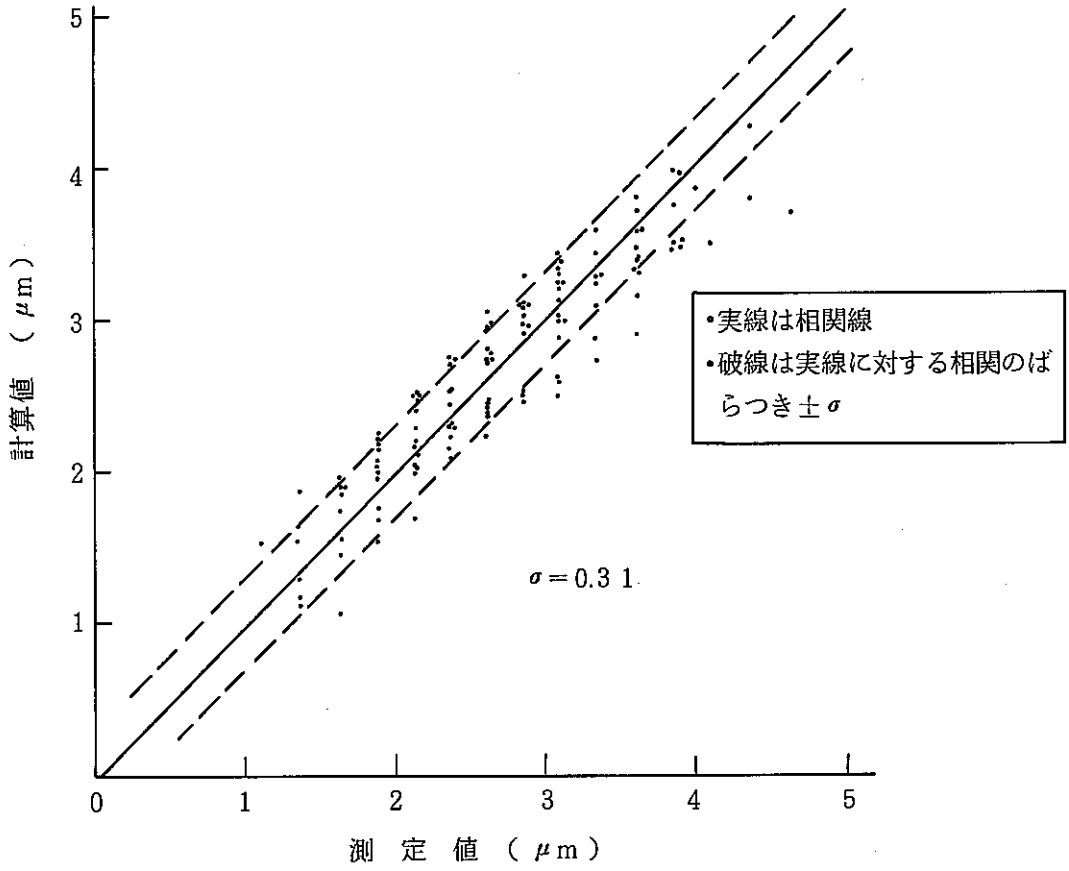

$$計算d = 1.6 \times \left[\frac{1_n \left\{ 1 - \frac{P \times (R_1^2 - R_2^2)}{R_1^2} \right\} \times Q \times 18 \times \eta}{-2 \times (\rho_p - \rho_\ell) \times \pi \times \ell \times \omega^2 \times (R_1^2 - R_2^2)} \right]^{1/2} + 0.76$$

図6　捕集粒子径の測定値と計算値

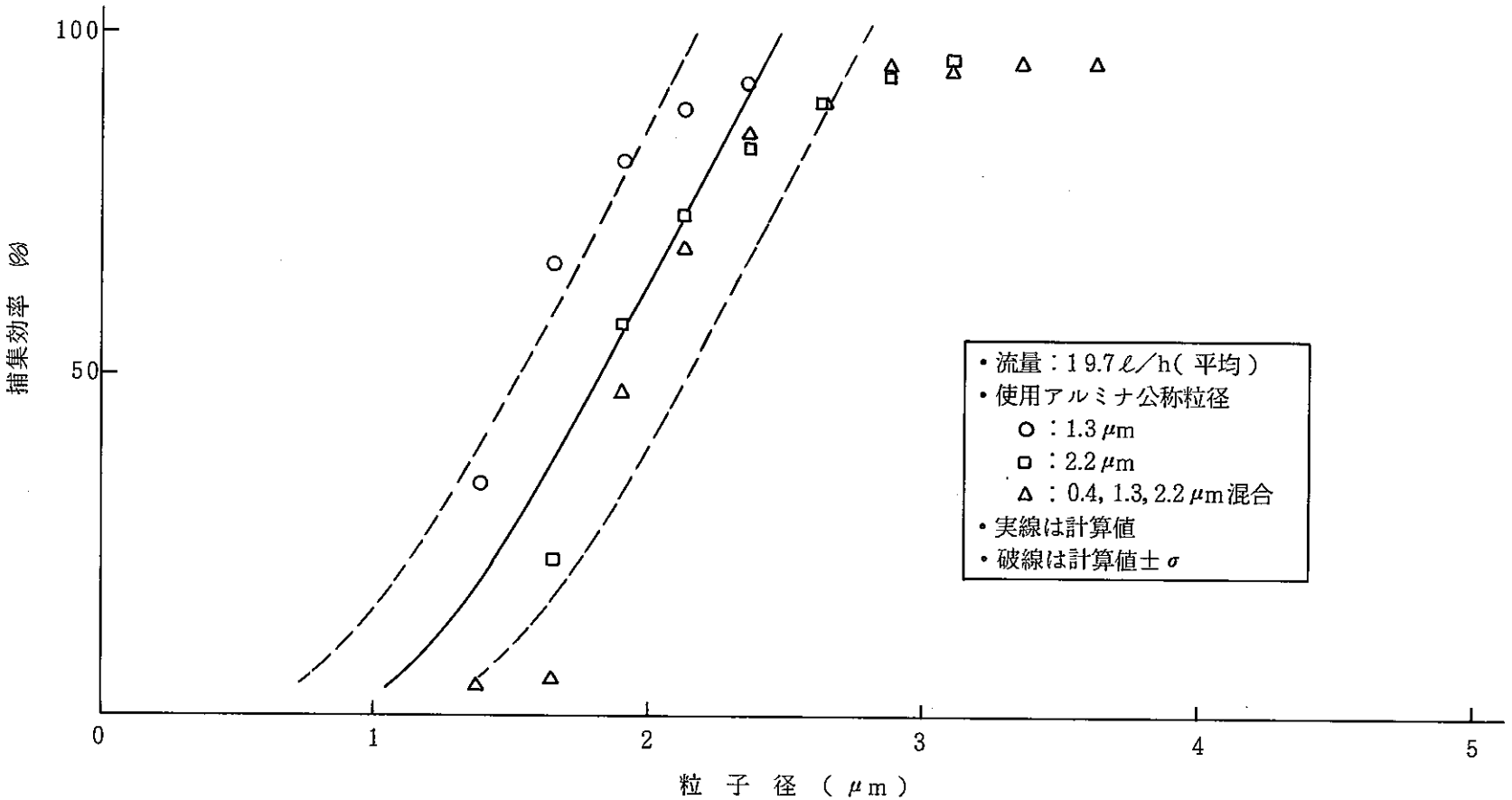

図7(1) 部分捕集効率の測定値と計算値(PNC機)

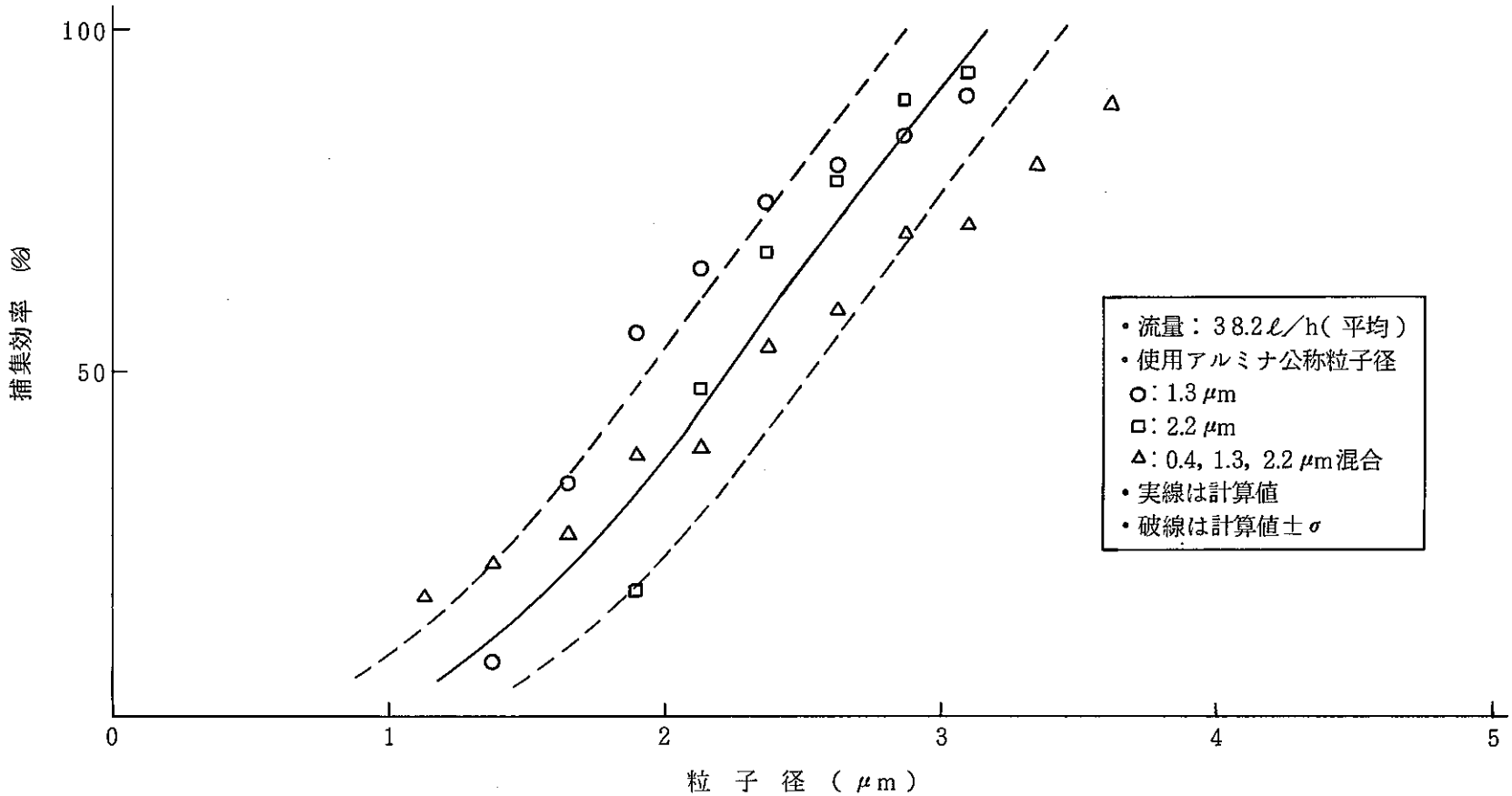

図7(2) 部分捕集効率の測定値と計算値(PNC機)

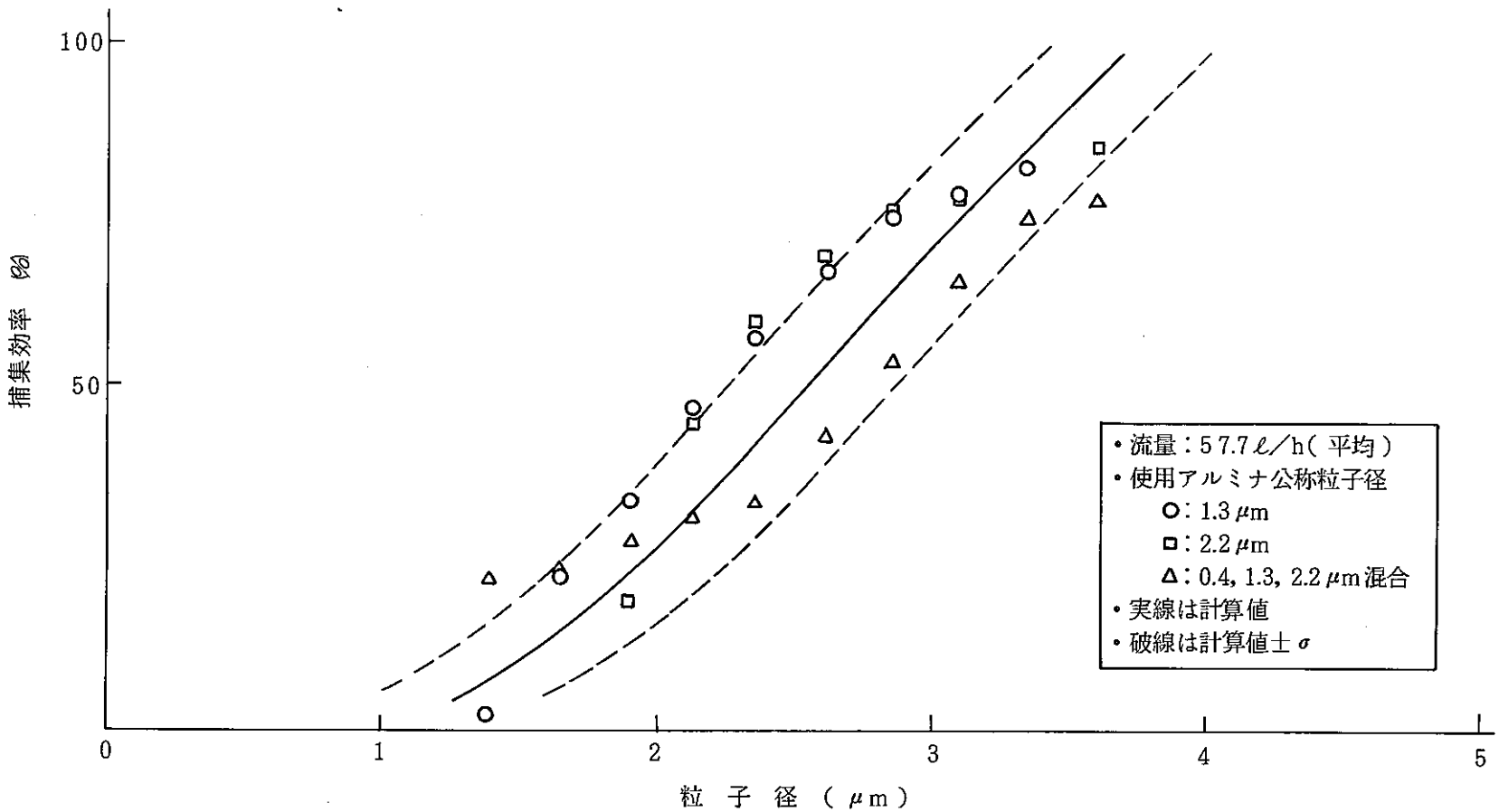

図7(3) 部分捕集効率の測定値と計算値(PNC機)

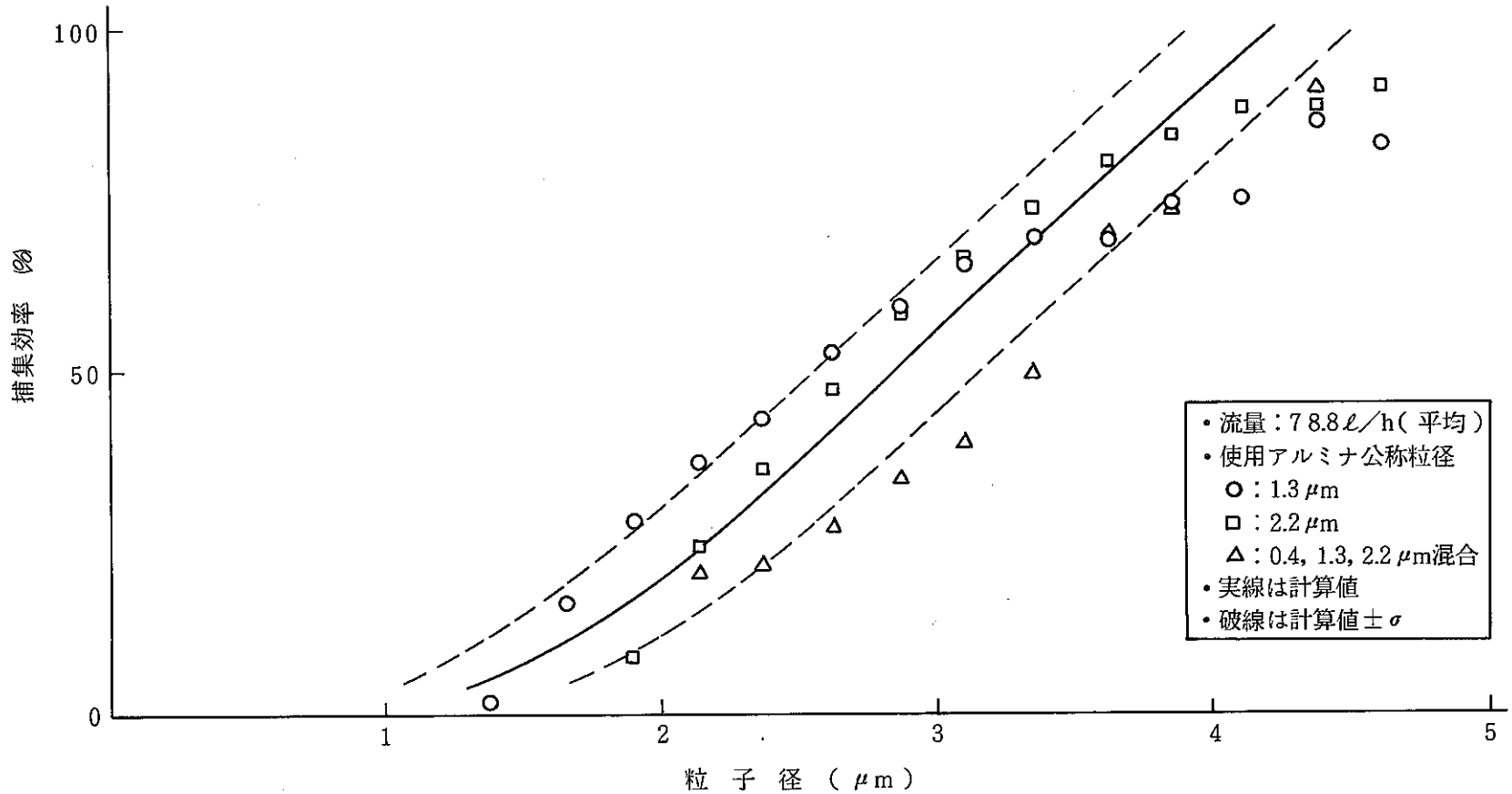

図7(4) 部分捕集効率の測定値と計算値(PNC機)

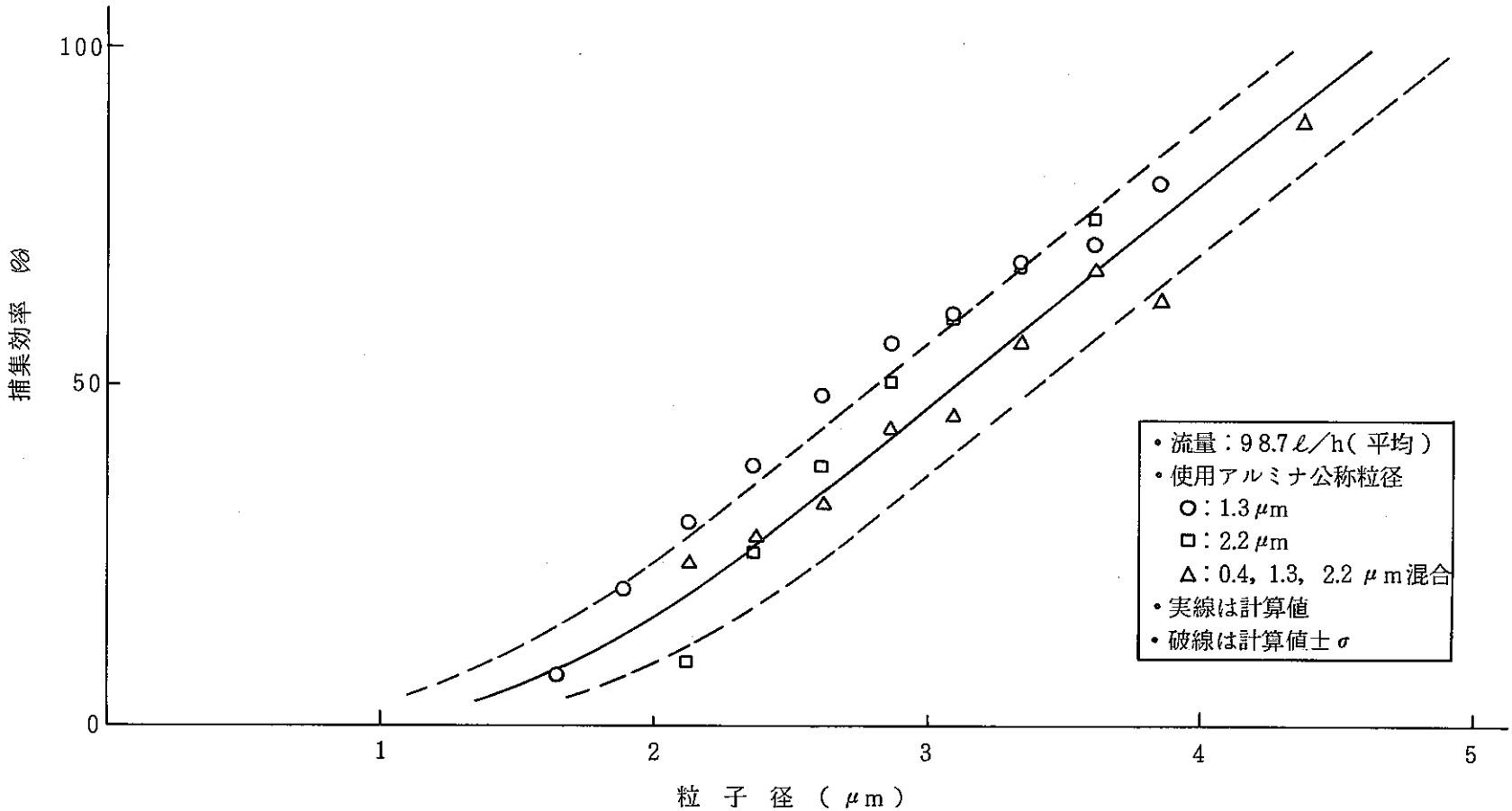

図7(5) 部分捕集効率の測定値と計算値(ＰＮＣ機)

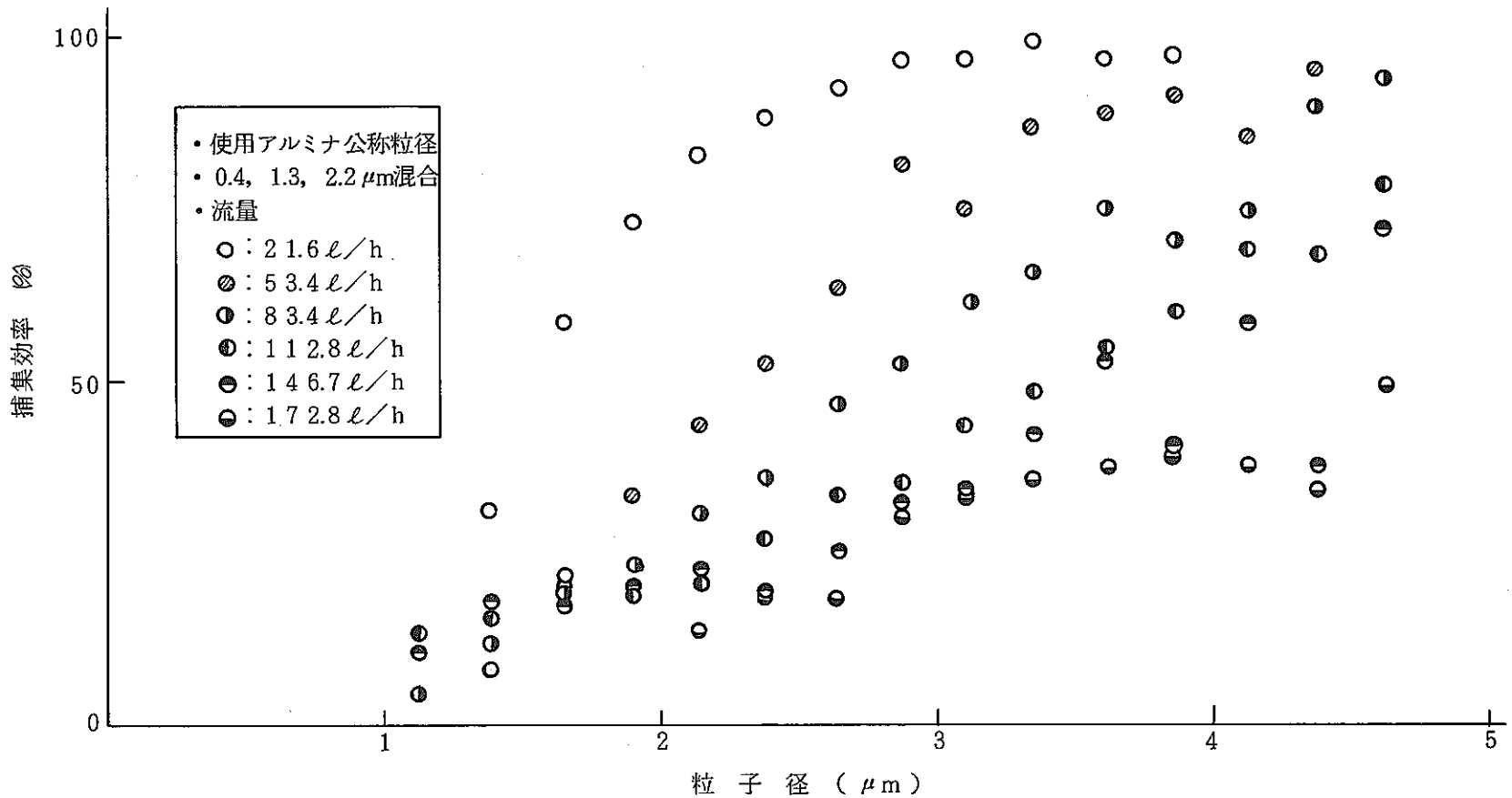

図8　部分捕集効率測定結果（ＯＲＮＬ機）

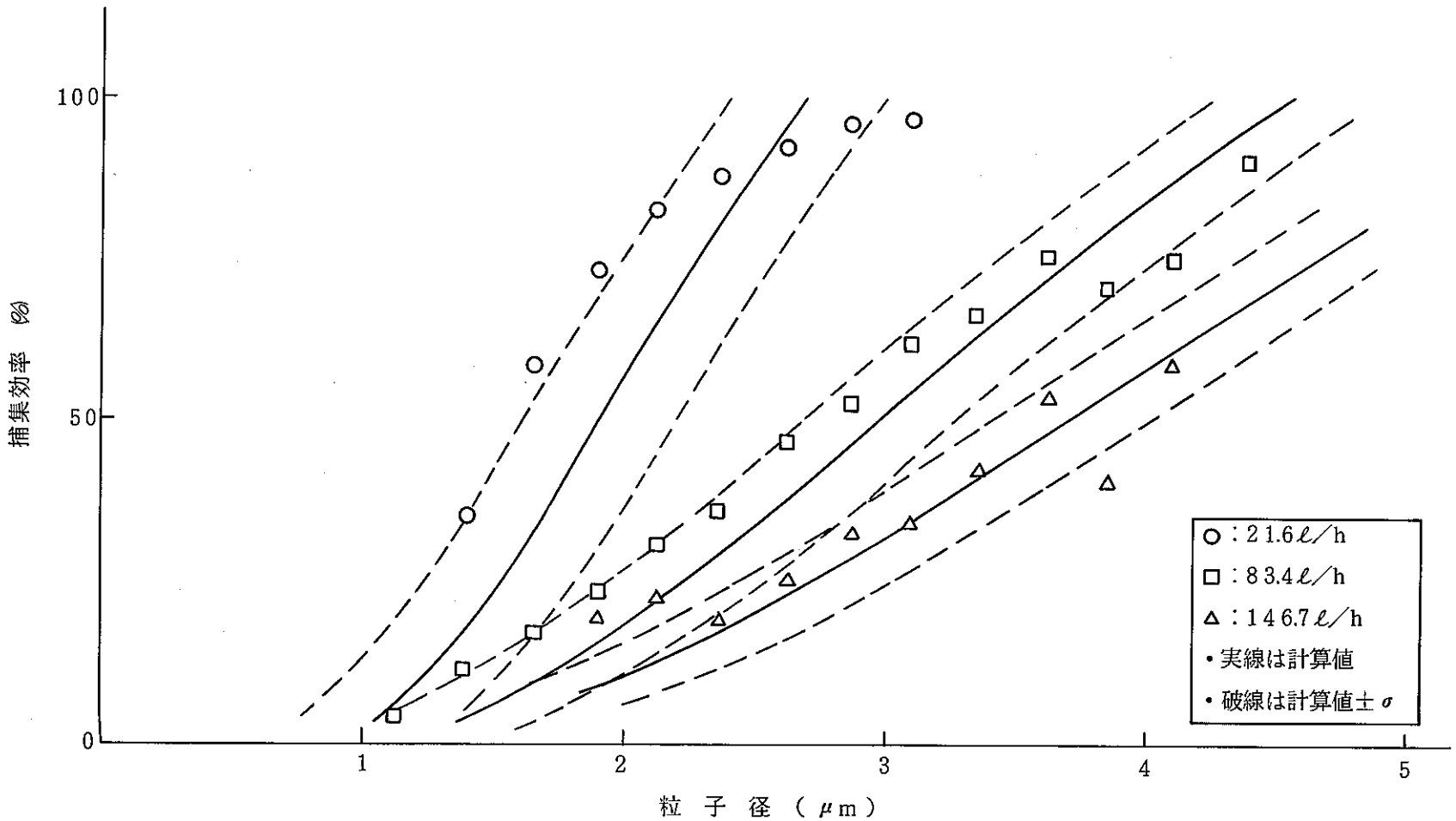

図9(1) 部分捕集効率の測定値と計算値(ＯＲＮＬ機)

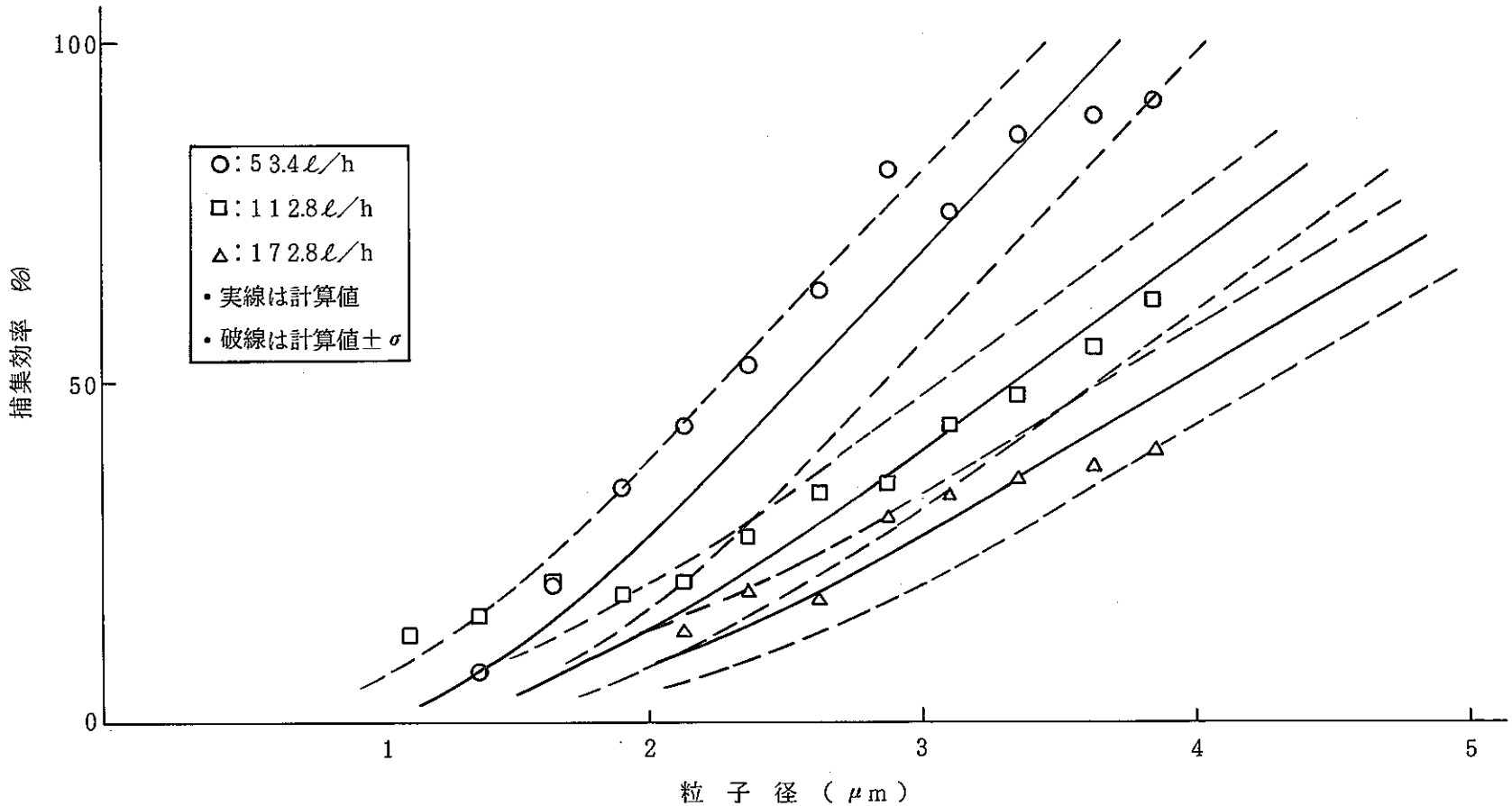

図9(2) 部分捕集効率の測定値と計算値(ＯＲＮＬ機)

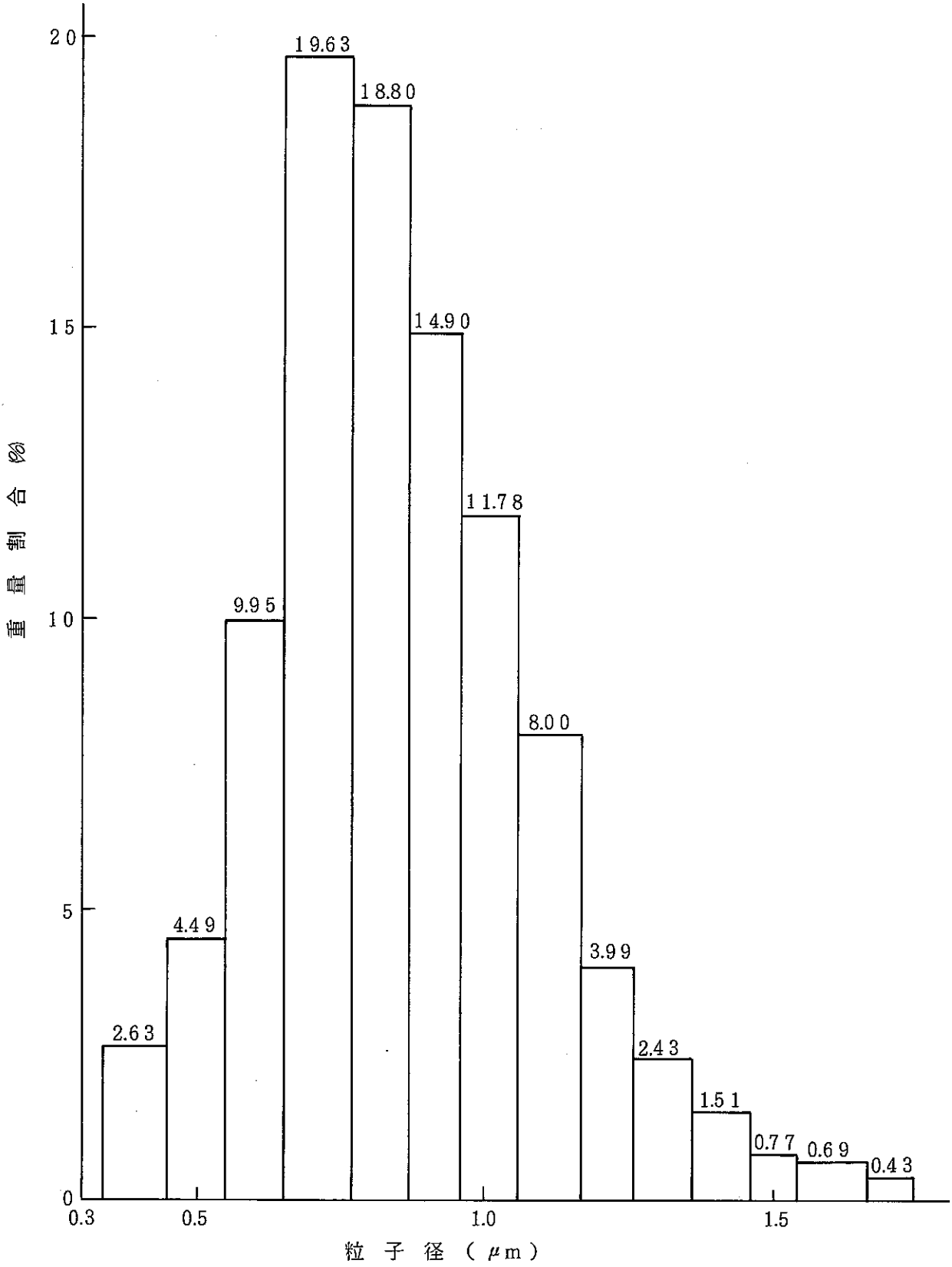

図10　遠心清澄機処理液の粒径分布

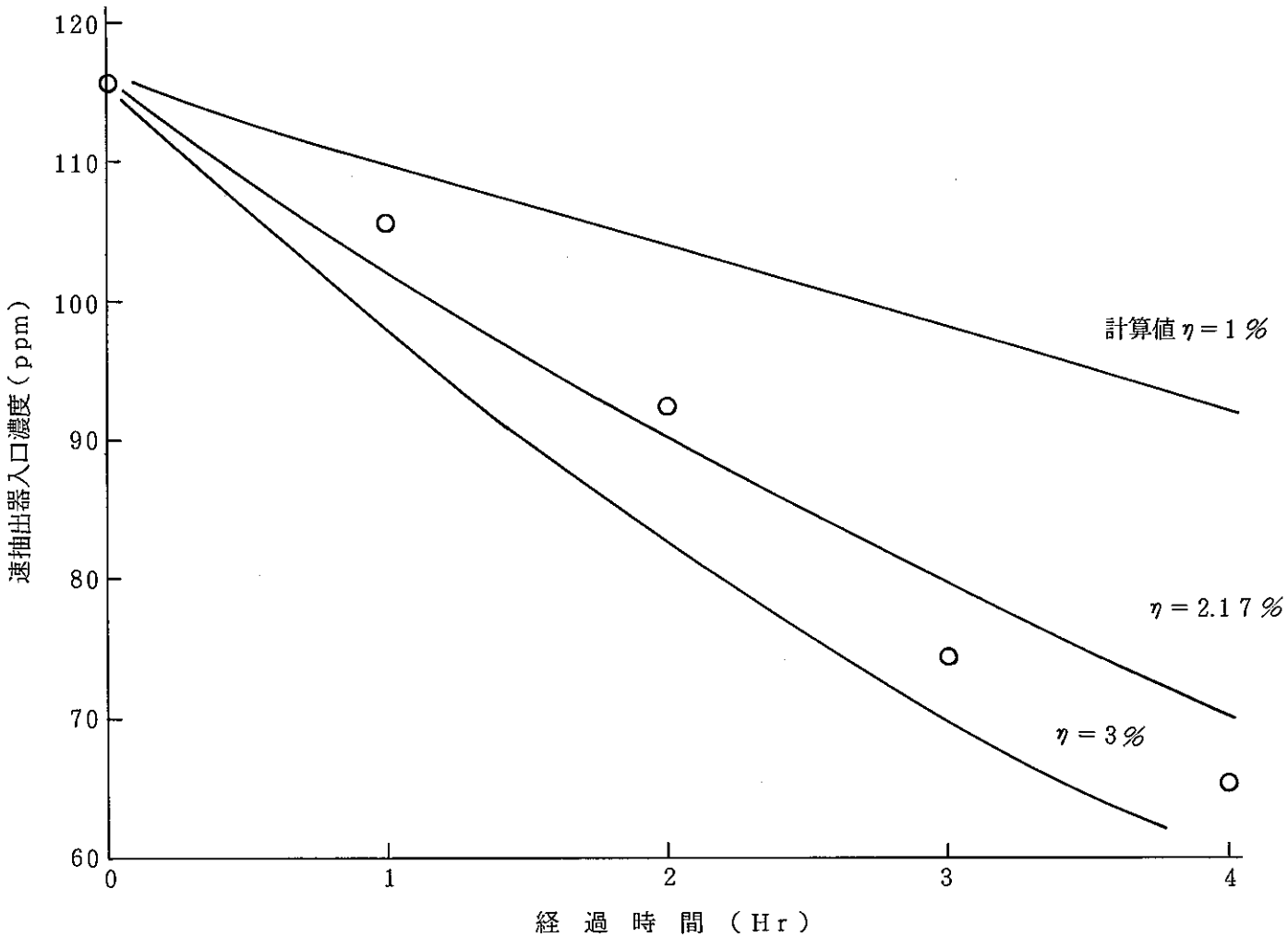

図11　経過時間と濃度変化

添付資料 「データ集」

粒子濃度測定結果

使用機種	使用粒径(公称μm) / 測定項目 / サンプル	1.3 流量(ℓ/h)	1.3 濃度(ppm)	1.3 除去率(%)	2.2 流量(ℓ/h)	2.2 濃度(ppm)	2.2 除去率(%)	0.4, 1.3, 2.2混合 流量(ℓ/h)	0.4, 1.3, 2.2混合 濃度(ppm)	0.4, 1.3, 2.2混合 除去率
PNC TYPEA	原液	—	970	—	—	2719	—	—	1472	—
	処理液	18.0	237	75.6	21.3	447	83.6	19.8	537	63.5
		39.6	411	57.6	38.4	664	75.6	36.6	674	56.0
		58.5	519	46.5	57.0	913	66.4	57.6	785	46.7
		78.6	602	37.9	77.4	1089	59.9	80.4	866	41.2
		99.6	650	33.0	97.8	1206	55.6	99.6	878	40.3
ORNL	原液							—	1425	—
	処理液							21.6	497	65.1
								53.4	733	48.6
								83.4	853	40.1
								112.8	938	34.2
								146.8	996	30.1
								172.8	1054	26.0

PNC機供給液（試験液1）1.3-20-F

②

Sample Id: 0 Date: 88.02.18 24 micron Orifice Tube, serial : 0 Volumetric: 10.0 microliters

True Log	Dia. Ch 1	Dia. Ch 128	Current	Gain	Counts		Preset Time	Elapsed Time	Preset Peak	Preset Total
14.1 (14)	.48	12.61	5.0	2.0	32385	0	.0	.6	0	0

Total = 217309 Mean at 2.19 Median at 2.24 Mode at 2.49

Chnl	Size	Volume	%Larger	Chnl	Size	Volume	%Larger	Chnl	Size	Volume	%Larger	Chnl	Size	Volume	%Larger
3	.50	22	100.00	32	1.06	925	96.89	61	2.24	5988	50.57	90	4.74	776	2.76
4	.52	55	99.99	33	1.09	1041	96.46	62	2.30	6035	47.81	91	4.86	614	2.40
5	.53	41	99.96	34	1.12	1165	95.98	63	2.36	5990	45.04	92	4.99	464	2.12
6	.54	42	99.95	35	1.15	1267	95.45	64	2.42	5779	42.28	93	5.12	430	1.90
7	.56	44	99.93	36	1.18	1457	94.86	65	2.49	6400	39.62	94	5.25	516	1.71
8	.57	46	99.91	37	1.21	1578	94.19	66	2.55	5710	36.67	95	2.39	446	1.47
9	.59	54	99.88	38	1.24	1720	93.47	67	2.62	5491	34.05	96	5.53	422	1.26
10	.60	56	99.86	39	1.27	1920	92.67	68	2.69	5082	31.52	97	5.67	163	1.07
11	.62	64	99.83	40	1.30	2144	91.79	69	2.76	5219	29.18	98	5.82	105	.99
12	.63	71	99.80	41	1.34	2328	90.80	70	2.83	4811	26.78	99	5.97	304	.95
13	.65	81	99.77	42	1.37	2507	89.73	71	2.90	4741	24.57	100	6.13	82	.81
14	.67	89	99.73	43	1.41	2686	88.58	72	2.98	4435	22.38	101	6.29	177	.77
15	.69	104	99.69	44	1.45	2945	87.34	73	3.06	4232	20.34	102	6.45	96	.69
16	.70	114	99.65	45	1.48	3189	85.99	74	3.14	3770	18.40	103	6.62	155	.64
17	.72	133	99.59	46	1.52	3417	84.52	75	3.22	3811	16.66	104	6.79	391	.57
18	.74	152	99.53	47	1.56	3685	82.95	76	3.30	3226	14.91	105	6.97	181	.39
19	.76	166	99.46	48	1.60	3792	81.25	77	3.39	3132	13.42	106	7.15	0	.31
20	.78	199	99.39	49	1.65	4348	79.51	78	3.48	2905	11.98	107	7.34	212	.31
21	.80	226	99.29	50	1.69	4293	77.51	79	3.57	2491	10.65	108	7.53	76	.21
22	.82	258	99.19	51	1.73	4623	75.53	80	3.66	2281	9.50	109	7.73	0	.18
23	.84	302	99.07	52	1.78	4772	73.40	81	3.76	1945	8.45	110	7.93	0	.18
24	.86	338	98.93	53	1.82	5152	71.21	82	3.85	2010	7.55	111	8.14	96	.18
25	.89	382	98.78	54	1.87	5189	68.84	83	3.96	1752	6.63	112	8.35	0	.13
26	.91	445	98.60	55	1.92	5410	66.45	84	4.06	1524	5.82	113	8.57	0	.13
27	.93	505	98.40	56	1.97	5437	63.96	85	4.16	1222	5.12	114	8.79	121	.13
28	.96	584	98.16	57	2.02	6002	61.46	86	4.27	1154	4.56	115	9.02	0	.08
29	.98	664	97.90	58	2.08	5697	58.70	87	4.39	1051	4.03	116	9.26	0	.08
30	1.01	712	97.59	59	2.13	6072	56.07	88	4.50	957	3.54	117	9.50	0	.08
31	1.03	817	97.26	60	2.19	5892	53.28	89	4.62	754	3.10	118	9.75	165	.08

PNC機供給液（試験液1）1.3-40-F

Sample Id: 0 Date: 88.02.18 24 micron Orifice Tube, serial : 0 Volumetric: 10.0 microliters

True Log	Dia. Ch 1	Dia. Ch 128	Current	Gain	Counts		Preset Time	Elapsed Time	Preset Peak	Preset Total
14.1 (14)	.48	12.61	5.0	2.0	20539	0	.0	.4	0	0

Total = 222476 Mean at 2.24 Median at 2.24 Mode at 2.24

Chnl	Size	Volume	%Larger	Chnl	Size	Volume	%Larger	Chnl	Size	Volume	%Larger	Chnl	Size	Volume	%Larger
3	.50	20	100.00	33	1.09	946	96.81	63	2.36	6367	47.26	93	5.12	667	2.52
4	.52	46	99.99	34	1.12	1068	96.39	64	2.42	6049	44.40	94	5.25	604	2.22
5	.53	39	99.97	35	1.15	1177	95.91	65	2.49	6331	41.68	95	5.39	402	1.95
6	.54	37	99.95	36	1.18	1366	95.38	66	2.55	5664	38.83	96	5.53	190	1.77
7	.56	39	99.94	37	1.21	1477	94.76	67	2.62	5805	36.29	97	5.67	352	1.68
8	.57	41	99.92	38	1.24	1630	94.10	68	2.69	5494	33.68	98	5.82	285	1.53
9	.59	47	99.90	39	1.27	1787	93.37	69	2.76	5371	31.21	99	5.97	205	1.40
10	.60	52	99.88	40	1.30	1974	92.57	70	2.83	4959	28.79	100	6.13	370	1.31
11	.62	59	99.86	41	1.34	2233	91.68	71	2.90	4919	26.56	101	6.29	160	1.14
12	.63	68	99.83	42	1.37	2351	90.67	72	2.98	4847	24.35	102	6.45	129	1.07
13	.65	70	99.80	43	1.41	2635	89.62	73	3.06	4513	22.17	103	6.62	326	1.01
14	.67	82	99.77	44	1.45	2813	88.43	74	3.14	4069	20.15	104	6.79	201	.86
15	.69	93	99.73	45	1.48	3061	87.17	75	3.22	3776	18.32	105	6.97	109	.77
16	.70	104	99.69	46	1.52	3289	85.79	76	3.30	3398	16.62	106	7.15	118	.72
17	.72	120	99.64	47	1.56	3566	84.31	77	3.39	3496	15.09	107	7.34	127	.67
18	.74	137	99.59	48	1.60	3821	82.71	78	3.48	2887	13.52	108	7.53	206	.61
19	.76	164	99.53	49	1.65	4175	80.99	79	3.57	2900	12.22	109	7.73	148	.52
20	.78	181	99.45	50	1.69	4269	79.12	80	3.66	2630	10.92	110	7.93	160	.45
21	.80	208	99.37	51	1.73	4592	77.20	81	3.76	2399	9.74	111	8.14	87	.38
22	.82	236	99.28	52	1.78	4880	75.13	82	3.85	1948	8.66	112	8.35	94	.34
23	.84	282	99.17	53	1.82	4903	72.94	83	3.96	2095	7.78	113	8.57	101	.30
24	.86	325	99.04	54	1.87	5057	70.74	84	4.06	1577	6.84	114	8.79	0	.26
25	.89	359	98.90	55	1.92	5488	68.46	85	4.16	1437	6.13	115	9.02	0	.26
26	.91	404	98.74	56	1.97	5436	66.00	86	4.27	1302	5.49	116	9.26	382	.26
27	.93	457	98.56	57	2.02	6040	63.55	87	4.39	1163	4.90	117	9.50	0	.08
28	.96	518	98.35	58	2.08	5861	60.84	88	4.50	862	4.38	118	9.75	0	.08
29	.98	609	98.12	59	2.13	5855	58.20	89	4.62	916	3.99	119	10.00	0	.08
30	1.01	675	97.84	60	2.19	6024	55.57	90	4.74	1024	3.58	120	10.26	0	.08
31	1.03	763	97.54	61	2.24	6400	52.87	91	4.86	571	3.12	121	10.53	188	.08
32	1.06	855	97.20	62	2.30	6075	49.99	92	4.99	757	2.86				

PNC機供給液（試験液1）1.3-60-F

Sample Id: 0 Date: 88.02.18 24 micron Orifice Tube, serial : 0 Volumetric: 10.0 microliters

True Log	Dia. Ch 1	Dia. Ch 128	Current	Gain	Counts		Preset Time	Elapsed Time	Preset Peak	Preset Total
14.1 (14)	48	12.61	5.0	2.0	22478	0	.0	.4	0	0

Total = 225371 Mean at 2.19 Median at 2.19 Mode at 2.24

Chnl	Size	Volume	%Larger	Chnl	Size	Volume	%Larger	Chnl	Size	Volume	%Larger	Chnl	Size	Volume	%Larger
3	.50	26	100.00	29	1.98	734	97.58	55	1.92	6047	64.95	81	3.76	1503	8.21
4	.52	66	99.99	30	1.01	794	97.25	56	1.97	5775	62.27	82	3.85	1755	7.54
5	.53	51	99.96	31	1.03	953	96.90	57	2.02	6195	59.71	83	3.96	995	6.77
6	.54	49	99.94	32	1.06	1086	96.48	58	2.08	6206	56.96	84	4.06	1690	6.32
7	.56	51	99.91	33	1.09	1141	96.00	59	2.13	6031	54.20	85	4.16	1051	5.57
8	.57	56	99.89	34	1.12	1303	95.49	60	2.19	5964	51.53	86	4.27	1315	5.11
9	.59	61	99.87	35	1.15	1368	94.91	61	2.24	6400	48.88	87	4.39	1227	4.52
10	.60	65	99.84	36	1.18	1628	94.31	62	2.30	6288	46.04	88	4.50	1047	3.98
11	.62	76	99.81	37	1.21	1841	93.58	63	2.36	5754	43.25	89	4.62	905	3.52
12	.63	91	99.78	38	1.24	1956	92.77	64	2.42	5999	40.70	90	4.74	733	3.11
13	.65	101	99.74	39	1.27	2135	91.90	65	2.49	5833	38.04	91	4.86	1056	2.79
14	.67	109	99.69	40	1.30	2337	90.95	66	2.55	5907	35.45	92	4.99	761	2.32
15	.69	121	99.64	41	1.34	2516	89.91	67	2.62	6025	32.83	93	5.12	308	1.98
16	.70	139	99.59	42	1.37	2690	88.80	68	2.69	5335	30.15	94	5.25	777	1.85
17	.72	149	99.53	43	1.41	2806	87.60	69	2.76	5041	27.79	95	5.39	480	1.50
18	.74	173	99.46	44	1.45	3270	86.36	70	2.83	5412	25.55	96	5.53	130	1.29
19	.76	223	99.39	45	1.48	3589	84.91	71	2.90	5116	23.15	97	5.67	560	1.23
20	.78	241	99.29	46	1.52	3766	83.32	72	2.98	4515	20.88	98	5.82	151	.98
21	.80	271	99.18	47	1.56	3914	81.65	73	3.06	4310	18.87	99	5.97	653	.91
22	.82	311	99.06	48	1.60	3947	79.91	74	3.14	3805	16.96	100	6.13	530	.62
23	.84	378	98.92	49	1.65	4524	89.16	75	3.22	3371	15.27	101	6.29	191	.39
24	.86	392	98.75	50	1.69	4433	76.15	76	3.30	2648	13.78	102	6.45	206	.30
25	.89	459	98.58	51	1.73	4845	74.18	77	3.39	3189	12.60	103	6.62	0	.21
26	.91	538	98.38	52	1.78	5088	72.03	78	3.48	2125	11.19	104	6.79	481	.21
27	.93	590	98.14	53	1.82	5553	69.78	79	3.57	2818	10.25				
28	.96	666	97.88	54	1.87	5320	67.31	80	3.66	1767	8.99				

ＰＮＣ機供給液（試験液１）1.3-80-F

Sample Id: 0 Date: 88.02.18 24 micron Orifice Tube, serial : 0 Volumetric: 10.0 microliters

True Log	Dia. Ch 1	Dia. Ch 128	Current	Gain	Counts		Preset Time	Elapsed Time	Preset Peak	Preset Total
14.1 (14)	.48	12.61	5.0	2.0	26492	0	.0	.5	0	0

Total = 224212 Mean at 2.30 Median at 2.30 Mode at 2.49

Chnl	Size	Volume	%Larger	Chnl	Size	Volume	%Larger	Chnl	Size	Volume	%Larger	Chnl	Size	Volume	%Larger
3	.50	16	100.00	32	1.06	827	97.35	61	2.24	6199	54.59	90	4.74	575	4.63
4	.52	43	99.99	33	1.09	942	96.98	62	2.30	6195	51.82	91	4.86	776	4.37
5	.53	33	99.97	34	1.12	1010	96.56	63	2.36	6053	49.06	92	4.99	671	4.03
6	.54	32	99.96	35	1.15	1151	96.11	64	2.42	6289	46.36	93	5.12	543	3.73
7	.56	34	99.94	36	1.18	1296	95.60	65	2.49	6400	43.55	94	5.25	294	3.48
8	.57	38	99.93	37	1.21	1416	95.02	66	2.55	5859	40.70	95	5.39	529	3.35
9	.59	42	99.91	38	1.24	1599	94.39	67	2.62	5894	38.09	96	5.53	228	3.12
10	.60	43	99.89	39	1.27	1715	93.68	68	2.69	5817	35.46	97	5.67	740	3.02
11	.62	53	99.87	40	1.30	2001	92.91	69	2.76	5195	32.86	98	5.82	800	2.69
12	.63	58	99.85	41	1.34	2023	92.02	70	2.83	5246	30.55	99	5.97	144	2.33
13	.65	62	99.83	42	1.37	2181	91.12	71	2.90	5496	28.21	100	6.13	156	2.26
14	.67	75	99.80	43	1.41	2487	90.14	72	2.98	4659	25.77	101	6.29	0	2.20
15	.69	82	99.76	44	1.45	2685	89.03	73	3.06	4417	23.69	102	6.45	363	2.20
16	.70	102	99.73	45	1.48	3064	87.84	74	3.14	4647	21.72	103	6.62	589	2.03
17	.72	112	99.68	46	1.52	3254	86.47	75	3.22	3580	19.65	104	6.79	424	1.77
18	.74	140	99.63	47	1.56	3412	85.02	76	3.30	3770	18.05	105	6.97	229	1.58
19	.76	155	99.57	48	1.60	3563	83.50	77	3.39	3337	16.37	106	7.15	247	1.48
20	.78	177	99.50	49	1.65	3952	81.91	78	3.48	3748	14.88	107	7.34	267	1.37
21	.80	207	99.42	50	1.69	4182	80.14	79	3.57	2239	13.21	108	7.53	0	1.25
22	.82	249	99.33	51	1.73	4399	78.28	80	3.66	2121	12.21	109	7.73	0	1.25
23	.84	256	99.22	52	1.78	4722	76.32	81	3.76	2900	11.26	110	7.93	337	1.25
24	.86	311	99.10	53	1.82	4798	74.21	82	3.85	2321	9.97	111	8.14	364	1.10
25	.89	344	98.97	54	1.87	4917	72.07	83	3.96	1839	8.94	112	8.35	1181	.94
26	.91	385	98.81	55	1.92	5480	69.88	84	4.06	1580	8.12	113	8.57	425	.41
27	.93	447	98.64	56	1.97	5465	67.43	85	4.16	1464	7.41	114	8.79	0	.22
28	.96	500	98.44	57	2.02	5854	65.00	86	4.27	1423	6.76	115	9.02	496	.22
29	.98	607	98.22	58	2.08	5635	62.39	87	4.39	1196	6.12				
30	1.01	595	97.95	59	2.13	5788	59.87	88	4.50	1292	5.59				
31	1.03	742	97.68	60	2.19	6063	57.29	89	4.62	864	5.01				

ＰＮＣ機供給液（試験液１）1.3-100-F

Sample Id: 0 Date: 88.02.18 24 micron Orifice Tube, serial : 0 Volumetric: 10.0 microliters

True Log	Dia. Ch 1	Dia. Ch 128	Current	Gain	Counts		Preset Time	Elapsed Time	Preset Peak	Preset Total
14.1 (14)	.48	12.61	5.0	2.0	32625	0	.0	2.2	0	0

Total = 220169 Mean at 2.19 Median at 2.19 Mode at 2.49

Chnl	Size	Volume	%Larger	Chnl	Size	Volume	%Larger	Chnl	Size	Volume	%Larger	Chnl	Size	Volume	%Larger
3	.50	21	100.00	33	1.09	1076	96.33	63	2.36	6010	43.38	93	5.12	394	1.80
4	.52	61	99.99	34	1.12	1204	95.84	64	2.42	6007	40.65	94	5.25	266	1.62
5	.53	46	99.96	35	1.15	1307	95.29	65	2.49	6400	37.92	95	5.39	402	1.50
6	.54	43	99.94	36	1.18	1483	94.70	66	2.55	5859	35.01	96	5.53	124	1.32
7	.56	45	99.92	37	1.21	1639	94.02	67	2.62	5486	32.35	97	5.67	0	1.26
8	.57	49	99.90	38	1.24	1848	93.28	68	2.69	5613	29.86	98	5.82	145	1.26
9	.59	55	99.88	39	1.27	2051	92.44	69	2.76	5503	27.31	99	5.97	626	1.20
10	.60	60	99.85	40	1.30	2205	91.51	70	2.83	4765	24.81	100	6.13	85	.91
11	.62	63	99.83	41	1.34	2531	90.51	71	2.90	5103	22.65	101	6.29	0	.87
12	.63	75	99.80	42	1.37	2660	89.36	72	2.98	4280	20.33	102	6.45	395	.87
13	.65	77	99.76	43	1.41	2838	88.15	73	3.06	4090	18.38	103	6.62	107	.69
14	.67	91	99.73	44	1.45	3073	86.86	74	3.14	3750	16.53	104	6.79	0	.65
15	.69	105	99.69	45	1.48	3379	85.46	75	3.22	3452	14.82	105	6.97	125	.65
16	.70	126	99.64	46	1.52	3561	83.93	76	3.30	3333	13.26	106	7.15	269	.59
17	.72	146	99.58	47	1.56	3912	82.31	77	3.39	3072	11.74	107	7.34	0	.47
18	.74	161	99.52	48	1.60	3976	80.53	78	3.48	2393	10.35	108	7.53	0	.47
19	.76	177	99.44	49	1.65	4294	78.73	79	3.57	2668	9.26	109	7.73	0	.47
20	.78	210	99.36	50	1.69	4505	76.78	80	3.66	2000	8.05	110	7.93	367	.47
21	.80	242	99.27	51	1.73	4724	74.73	81	3.76	1908	7.14	111	8.14	198	.30
22	.82	266	99.16	52	1.78	5075	72.59	82	3.85	1535	6.27	112	8.35	0	.21
23	.84	312	99.04	53	1.82	5266	70.28	83	3.96	1432	5.58	113	8.57	0	.21
24	.86	362	98.90	54	1.87	5308	67.89	84	4.06	1399	4.93	114	8.79	0	.21
25	.89	436	98.73	55	1.92	5790	65.48	85	4.16	1087	4.29	115	9.02	0	.21
26	.91	471	98.53	56	1.97	5844	62.85	86	4.27	888	3.80	116	9.26	0	.21
27	.93	508	98.32	57	2.02	6034	60.20	87	4.39	588	3.39	117	9.50	0	.21
28	.96	596	98.09	58	2.08	6151	57.45	88	4.50	602	3.13	118	9.75	0	.21
29	.98	696	97.82	59	2.13	6297	54.66	89	4.62	723	2.85	119	10.00	0	.21
30	1.01	746	97.50	60	2.19	6074	51.80	90	4.74	976	2.52	120	10.26	0	.21
31	1.03	859	97.16	61	2.24	6273	49.04	91	4.86	295	2.08	121	10.53	0	.21
32	1.06	984	96.77	62	2.30	6199	46.19	92	4.99	319	1.95	122	10.80	464	.21

ＰＮＣ機供給液（試験液１）1.3-100-F

Sample Id: 0 Date: 88.02.18 24 micron Orifice Tube, serial : 0 Volumetric: 10.0 microliters

True Log	Dia. Ch 1	Dia. Ch 128	Current	Gain	Counts		Preset Time	Elapsed Time	Preset Peak	Preset Total
14.1 (14)	.48	12.61	5.0	2.0	91666	0	.0	15.5	0	0

Total = 225150 Mean at 2.24 Median at 2.24 Mode at 2.36

Chnl	Size	Volume	%Larger	Chnl	Size	Volume	%Larger	Chnl	Size	Volume	%Larger	Chnl	Size	Volume	%Larger
3	.50	20	100.00	31	1.03	851	97.33	59	2.13	5851	56.78	87	4.39	1123	4.20
4	.52	53	99.99	32	1.06	919	96.95	60	2.19	6347	54.18	88	4.50	1214	3.70
5	.53	42	99.97	33	1.09	1007	96.54	61	2.24	6064	51.36	89	4.62	298	3.16
6	.54	44	99.95	34	1.12	1185	96.09	62	2.30	6227	48.67	90	4.74	708	3.03
7	.56	43	99.93	35	1.15	1331	95.57	63	2.36	6400	45.90	91	4.86	626	2.71
8	.57	45	99.91	36	1.18	1491	94.98	64	2.42	6156	43.06	92	4.99	601	2.43
9	.59	51	99.89	37	1.21	1558	94.31	65	2.49	6120	40.33	93	5.12	244	2.17
10	.60	55	99.87	38	1.24	1781	93.62	66	2.55	5928	37.61	94	5.25	702	2.06
11	.62	61	99.84	39	1.27	1831	92.83	67	2.62	6132	34.98	95	5.39	569	1.75
12	.63	77	99.82	40	1.30	2178	92.02	68	2.69	5991	32.25	96	5.53	102	1.49
13	.65	84	99.78	41	1.34	2343	91.05	69	2.76	5381	29.59	97	5.67	332	1.45
14	.67	92	99.74	42	1.37	2514	90.01	70	2.83	4936	27.20	98	5.82	0	1.30
15	.69	96	99.70	43	1.41	2728	88.89	71	2.90	5496	25.01	99	5.97	258	1.30
16	.70	109	99.66	44	1.45	2956	87.68	72	2.98	4882	22.57	100	6.13	419	1.19
17	.72	131	99.61	45	1.48	3313	86.37	73	3.06	4254	20.40	101	6.29	452	1.00
18	.74	153	99.55	46	1.52	3378	84.90	74	3.14	4017	18.51	102	6.45	163	.80
19	.76	169	99.49	47	1.56	3751	83.40	75	3.22	3674	16.73	103	6.62	528	.73
20	.78	197	99.41	48	1.60	4083	81.73	76	3.30	3337	15.10	104	6.79	0	.49
21	.80	235	99.32	49	1.65	4260	79.92	77	3.39	2851	13.61	105	6.97	205	.49
22	.82	247	99.22	50	1.69	4415	78.03	78	3.48	3055	12.35	106	7.15	222	.40
23	.84	297	99.11	51	1.73	4666	76.07	79	3.57	2668	10.99	107	7.34	0	.30
24	.86	343	98.98	52	1.78	4850	73.99	80	3.66	2199	9.81	108	7.53	0	.30
25	.89	414	98.83	53	1.82	5008	71.84	81	3.76	1990	8.83	109	7.73	0	.30
26	.91	449	98.64	54	1.87	5180	69.61	82	3.85	2185	7.94	110	7.93	302	.30
27	.93	525	98.44	55	1.92	5588	67.31	83	3.96	1686	6.97	111	8.14	0	.17
28	.96	574	98.21	56	1.97	5717	64.83	84	4.06	1619	6.23	112	8.35	0	.17
29	.98	653	97.95	57	2.02	6011	62.29	85	4.16	1531	5.51	113	8.57	381	.17
30	1.01	757	97.66	58	2.08	6397	59.62	86	4.27	1418	4.83				

PNC機処理液（18.0ℓ／h，試験液1）1.3-20-P

Sample Id: 0 Date: 88.02.18 24 micron Orifice Tube, serial : 0 Volumetric: 10.0 microliters

True Log	Dia. Ch 1	Dia. Ch 128	Current	Gain	Counts		Preset Time	Elapsed Time	Preset Peak	Preset Total
14.1 (14)	.48	12.61	5.0	2.0	0	0	.0	.0	0	0

Total = 210115 Mean at 1.48 Median at 1.41 Mode at 1.34

Chnl	Size	Volume	%Larger	Chnl	Size	Volume	%Larger	Chnl	Size	Volume	%Larger	Chnl	Size	Volume	%Larger
3	.50	246	100.00	31	1.03	3995	83.34	59	2.13	2560	16.29	87	4.39	355	4.09
4	.52	461	99.88	32	1.06	4397	81.44	60	2.19	2263	15.07	88	4.50	164	3.92
5	.53	321	99.66	33	1.09	4658	79.34	61	2.24	1847	13.99	89	4.62	59	3.84
6	.54	306	99.51	34	1.12	4927	77.13	62	2.30	1768	13.12	90	4.74	320	3.81
7	.56	322	99.37	35	1.15	5086	74.78	63	2.36	1689	12.27	91	4.86	138	3.66
8	.57	362	99.21	36	1.18	5613	72.36	64	2.42	1533	11.47	92	4.99	149	3.60
9	.59	366	99.04	37	1.21	5725	69.69	65	2.49	1416	10.74	93	5.12	403	3.52
10	.60	408	98.87	38	1.24	6035	66.97	66	2.55	1050	10.07	94	5.25	610	3.33
11	.62	469	98.67	39	1.27	6166	64.09	67	2.62	972	9.57	95	5.39	377	3.04
12	.63	512	98.45	40	1.30	6362	61.16	68	2.69	887	9.10	96	5.53	0	2.86
13	.65	579	98.20	41	1.34	6400	58.13	69	2.76	744	8.68	97	5.67	440	2.86
14	.67	618	97.93	42	1.37	6305	55.09	70	2.83	858	8.33	98	5.82	356	2.65
15	.69	707	97.63	43	1.41	6211	52.08	71	2.90	706	7.92	99	5.97	385	2.48
16	.70	809	97.30	44	1.45	6269	49.13	72	2.98	668	7.58	100	6.13	139	2.30
17	.72	877	96.91	45	1.48	6361	46.15	73	3.06	550	7.27	101	6.29	0	2.23
18	.74	977	96.50	46	1.52	5814	43.12	74	3.14	408	7.00	102	6.45	324	2.23
19	.76	1108	96.03	47	1.56	5723	40.35	75	3.22	501	6.81	103	6.62	350	2.08
20	.78	1259	95.50	48	1.60	5221	37.63	76	3.30	433	6.57	104	6.79	567	1.91
21	.80	1429	94.90	49	1.65	5314	35.14	77	3.39	445	6.37	105	6.97	0	1.64
22	.82	1546	94.22	50	1.69	4998	32.61	78	3.48	683	6.15	106	7.15	1102	1.64
23	.84	1754	93.49	51	1.73	4720	30.23	79	3.57	546	5.83	107	7.34	0	1.12
24	.86	1961	92.65	52	1.78	4310	27.99	80	3.66	561	5.57	108	7.53	257	1.12
25	.89	2293	91.72	53	1.82	4138	25.94	81	3.76	702	5.30	109	7.73	278	1.00
26	.91	2505	90.63	54	1.87	3897	23.97	82	3.85	379	4.97	110	7.93	0	.87
27	.93	2805	89.44	55	1.92	3664	22.11	83	3.96	409	4.79	111	8.14	649	.87
28	.96	2993	88.10	56	1.97	3146	20.37	84	4.06	241	4.59	112	8.35	351	.56
29	.98	3381	86.68	57	2.02	2786	18.87	85	4.16	348	4.48	113	8.57	0	.39
30	1.01	3634	85.07	58	2.08	2639	17.55	86	4.27	469	4.31	114	8.79	818	.39

PNC機処理液（39.6ℓ／h，試験液1）1.3-40-P

Sample Id: 0 Date: 88.02.18 24 micron Orifice Tube, serial : 0 Volumetric: 10.0 microliters

True Log	Dia. Ch 1	Dia. Ch 128	Current	Gain	Counts		Preset Time	Elapsed Time	Preset Peak	Preset Total
14.1 (14)	.48	12.61	5.0	2.0	22865	0	.0	2.1	0	0

Total = 217607 Mean at 1.65 Median at 1.65 Mode at 1.65

Chnl	Size	Volume	%Larger	Chnl	Size	Volume	%Larger	Chnl	Size	Volume	%Larger	Chnl	Size	Volume	%Larger
3	.50	124	100.00	32	1.06	3019	88.64	61	2.24	3872	20.02	90	4.74	0	2.08
4	.52	308	99.94	33	1.09	3075	87.25	62	2.30	3765	18.24	91	4.86	0	2.08
5	.53	208	99.80	34	1.12	3293	85.83	63	2.36	3121	16.51	92	4.99	405	2.08
6	.54	192	99.71	35	1.15	3597	84.32	64	2.42	3418	15.07	93	5.12	219	1.90
7	.56	214	99.62	36	1.18	3929	82.67	65	2.49	3090	13.50	94	5.25	237	1.80
8	.57	231	99.52	37	1.21	4210	80.86	66	2.55	2416	12.08	95	5.39	511	1.69
9	.59	243	99.41	38	1.24	4272	78.93	67	2.62	2639	10.97	96	5.53	0	1.45
10	.60	271	99.30	39	1.27	4874	76.96	68	2.69	2281	9.76	97	5.67	0	1.45
11	.62	298	99.18	40	1.30	4826	74.73	69	2.76	1951	8.71	98	5.82	322	1.45
12	.63	349	99.04	41	1.34	5191	72.51	70	2.83	1923	7.82	99	5.97	0	1.30
13	.65	354	98.88	42	1.37	5388	70.12	71	2.90	1398	6.93	100	6.13	376	1.30
14	.67	414	98.72	43	1.41	5509	67.65	72	2.98	1036	6.29	101	6.29	0	1.13
15	.69	443	98.53	44	1.45	5759	65.11	73	3.06	793	5.81	102	6.45	0	1.13
16	.70	523	98.32	45	1.48	5853	62.47	74	3.14	857	5.45	103	6.62	949	1.13
17	.72	579	98.08	46	1.52	6063	59.78	75	3.22	817	5.06	104	6.79	0	.70
18	.74	582	97.82	47	1.56	5739	56.99	76	3.30	823	4.68	105	6.97	0	.70
19	.76	723	97.55	48	1.60	6396	54.35	77	3.39	1080	4.30	106	7.15	0	.70
20	.78	795	97.22	49	1.65	6400	51.42	78	3.48	481	3.81	107	7.34	0	.70
21	.80	896	96.85	50	1.69	6245	48.47	79	3.57	445	3.58	108	7.53	0	.70
22	.82	971	96.44	51	1.73	6245	45.60	80	3.66	240	3.38	109	7.73	0	.70
23	.84	1070	95.99	52	1.78	6380	42.73	81	3.76	519	3.27	110	7.93	0	.70
24	.86	1230	95.50	53	1.82	6128	39.80	82	3.85	655	3.03	111	8.14	0	.70
25	.89	1406	94.94	54	1.87	5934	36.99	83	3.96	101	2.73	112	8.35	0	.70
26	.91	1509	94.29	55	1.92	5994	34.26	84	4.06	109	2.68	113	8.57	0	.70
27	.93	1665	93.60	56	1.97	5699	31.50	85	4.16	0	2.63	114	8.79	0	.70
28	.96	2030	92.83	57	2.02	5305	28.89	86	4.27	637	2.63	115	9.02	0	.70
29	.98	2166	91.90	58	2.08	5102	26.45	87	4.39	413	2.34	116	9.26	0	.70
30	1.01	2397	90.90	59	2.13	4691	24.10	88	4.50	149	2.15	117	9.50	0	.70
31	1.03	2540	89.80	60	2.19	4198	21.95	89	4.62	0	2.08	118	9.75	1514	.70

PNC機処理液（58.5ℓ／h，試験液1）1.3-60-P

Sample Id: 0 Date: 88.02.18 24 micron Orifice Tube, serial : 0 Volumetric: 10.0 microliters

True Log	Dia. Ch 1	Dia. Ch 128	Current	Gain	Counts		Preset Time	Elapsed Time	Preset Peak	Preset Total
14.1 (14)	.48	12.61	5.0	2.0	96709	0	.0	2.0	0	0

Total = 203904 Mean at 1.78 Median at 1.78 Mode at 1.87

Chnl	Size	Volume	%Larger	Chnl	Size	Volume	%Larger	Chnl	Size	Volume	%Larger	Chnl	Size	Volume	%Larger
3	.50	80	100.00	31	1.03	1947	92.61	59	2.13	5451	32.08	87	4.39	99	2.04
4	.52	193	99.96	32	1.06	2045	91.66	60	2.19	5450	29.41	88	4.50	639	1.99
5	.53	134	99.87	33	1.09	2193	90.65	61	2.24	5201	26.74	89	4.62	115	1.68
6	.54	130	99.80	34	1.12	2366	89.58	62	2.30	4635	24.18	90	4.74	249	1.62
7	.56	140	99.74	35	1.15	2590	88.42	63	2.36	4037	21.91	91	4.86	134	1.50
8	.57	151	99.67	36	1.18	2832	97.15	64	2.42	4046	19.93	92	4.99	871	1.44
9	.59	155	99.59	37	1.21	3190	85.76	65	2.49	3957	17.95	93	5.12	157	1.01
10	.60	176	99.52	38	1.24	3215	84.19	66	2.55	3459	16.01	94	5.25	0	.93
11	.62	204	99.43	39	1.27	3507	82.62	67	2.62	3212	14.31	95	5.39	0	.93
12	.63	212	99.33	40	1.30	3784	80.90	68	2.69	2563	12.74	96	5.53	0	.93
13	.65	244	99.23	41	1.34	4046	79.04	69	2.76	2353	11.48	97	5.67	214	.93
14	.67	256	99.11	42	1.37	4164	77.06	70	2.83	2304	10.32	98	5.82	0	.83
15	.69	300	98.98	43	1.41	4581	75.01	71	2.90	1974	9.19	99	5.97	0	.83
16	.70	336	98.84	44	1.45	4900	72.77	72	2.98	1545	8.23	100	6.13	0	.83
17	.72	361	98.67	45	1.48	4639	70.36	73	3.06	1469	7.47	101	6.29	582	.83
18	.74	438	98.49	46	1.52	5103	68.09	74	3.14	1696	6.75	102	6.45	0	.54
19	.76	454	98.28	47	1.56	5401	65.59	75	3.22	1481	5.92	103	6.62	0	.54
20	.78	514	98.06	48	1.60	5063	62.94	76	3.30	884	5.19	104	6.79	367	.54
21	.80	563	97.80	49	1.65	5564	60.45	77	3.39	682	4.76	105	6.97	0	.36
22	.82	668	97.53	50	1.69	5599	57.73	78	3.48	1032	4.42	106	7.15	0	.36
23	.84	760	97.20	51	1.73	5660	54.98	79	3.57	743	3.92	107	7.34	0	.36
24	.86	858	96.83	52	1.78	6029	52.20	80	3.66	516	3.55	108	7.53	0	.36
25	.89	972	96.41	53	1.82	5803	49.25	81	3.76	434	3.30	109	7.73	0	.36
26	.91	1067	95.93	54	1.87	6400	46.40	82	3.85	469	3.09	110	7.93	0	.36
27	.93	1220	95.41	55	1.92	5752	43.26	83	3.96	579	2.86	111	8.14	0	.36
28	.96	1342	94.81	56	1.97	6054	40.44	84	4.06	547	2.57	112	8.35	0	.36
29	.98	1537	84.15	57	2.02	5843	37.47	85	4.16	169	2.30	113	8.57	736	.36
30	1.01	1603	93.40	58	2.08	5150	34.61	86	4.27	365	2.22				

PNC機処理液（78.6ℓ／h，試験液1）1.3-80-P

Sample Id: 0 Date: 88.02.18 24 micron Orifice Tube, serial : 0 Volumetric: 10.0 microliters

True Log	Dia. Ch 1	Dia. Ch 128	Current	Gain	Counts		Preset Time	Elapsed Time	Preset Peak	Preset Total
14.1 (14)	48	12.61	5.0	2.0	19428	0	.0	.3	0	0

Total = 217536 Mean at 1.92 Median at 1.92 Mode at 2.02

Chnl	Size	Volume	%Larger	Chnl	Size	Volume	%Larger	Chnl	Size	Volume	%Larger	Chnl	Size	Volume	%Larger
3	.50	66	100.00	33	1.09	1876	92.70	63	2.36	5730	28.98	93	5.12	263	2.06
4	.52	167	99.97	34	1.12	2072	91.84	64	2.42	5072	26.35	94	5.25	284	1.94
5	.53	113	99.89	35	1.15	2131	90.89	65	2.49	5269	24.02	95	5.39	154	1.81
6	.54	111	99.84	36	1.18	2453	89.91	66	2.55	4371	21.59	96	5.53	166	1.73
7	.56	117	99.79	37	1.21	2752	88.78	67	2.62	3877	19.58	97	5.67	179	1.66
8	.57	135	99.74	38	1.24	2951	87.52	68	2.69	3979	17.80	98	5.82	194	1.58
9	.59	131	99.67	39	1.27	3042	86.16	69	2.76	3702	15.97	99	5.97	0	1.49
10	.60	146	99.61	40	1.30	3320	84.76	70	2.83	3156	14.27	100	6.13	0	1.49
11	.62	156	99.55	41	1.34	3658	83.24	71	2.90	3073	12.82	101	6.29	0	1.49
12	.63	164	99.48	42	1.37	3901	81.55	72	2.98	2776	11.41	102	6.45	528	1.49
13	.65	199	99.40	43	1.41	4319	79.76	73	3.06	2214	10.13	103	6.62	285	1.24
14	.67	219	99.31	44	1.45	4327	77.78	74	3.14	1998	9.11	104	6.79	0	1.11
15	.69	243	99.21	45	1.48	4720	75.79	75	3.22	1865	8.20	105	6.97	333	1.11
16	.70	280	99.10	46	1.52	4620	73.62	76	3.30	1343	7.34	106	7.15	360	.96
17	.72	312	98.97	47	1.56	5201	71.49	77	3.39	1604	6.72	107	7.34	0	.79
18	.74	332	98.82	48	1.60	5117	69.10	78	3.48	1320	5.98	108	7.53	0	.79
19	.76	364	98.67	49	1.65	5809	66.75	79	3.57	1248	5.38	109	7.73	0	.79
20	.78	447	98.50	50	1.69	5651	64.08	80	3.66	1156	4.80	110	7.93	490	.79
21	.80	505	98.30	51	1.73	5706	61.48	81	3.76	624	4.27	111	8.14	0	.57
22	.82	548	98.07	52	1.78	5784	58.86	82	3.85	1012	3.98	112	8.35	0	.57
23	.84	638	97.81	53	1.82	6064	56.20	83	3.96	425	3.52	113	8.57	0	.57
24	.86	724	97.52	54	1.87	6074	53.41	84	4.06	591	3.32	114	8.79	0	.57
25	.89	822	97.19	55	1.92	5929	50.62	85	4.16	709	3.05	115	9.02	0	.57
26	.91	893	96.81	56	1.97	6044	47.90	86	4.27	306	2.73	116	9.26	0	.57
27	.93	957	96.40	57	2.02	6400	45.12	87	4.39	165	2.59	117	9.50	0	.57
28	.96	1109	95.96	58	2.08	5764	42.17	88	4.50	358	2.51	118	9.75	0	.57
29	.98	1315	95.45	59	2.13	6170	39.52	89	4.62	97	2.35	119	10.00	0	.57
30	1.01	1340	94.85	60	2.19	5620	36.69	90	4.74	417	2.30	120	10.26	0	.57
31	1.03	1620	94.23	61	2.24	5939	34.11	91	4.86	113	2.11	121	10.53	0	.57
32	1.06	1697	93.48	62	2.30	5207	31.38	92	4.99	0	2.06	122	10.80	1239	.57

ＰＮＣ機処理液（99.6ℓ／h，試験液１）1.3-100-P

Sample Id: 0 Date: 88.02.18 24 micron Orifice Tube, serial : 0 Volumetric: 10.0 microliters

True Log	Dia. Ch 1	Dia. Ch 128	Current	Gain	Counts		Preset Time	Elapsed Time	Preset Peak	Preset Total
14.1 (14)	.48	12.61	5.0	2.0	21226	0	.0	.4	0	0

Total = 218236 Mean at 1.87 Median at 1.92 Mode at 1.92

Chnl	Size	Volume	%Larger	Chnl	Size	Volume	%Larger	Chnl	Size	Volume	%Larger	Chnl	Size	Volume	%Larger
3	.50	51	100.00	32	1.06	1691	93.76	61	2.24	5583	32.96	90	4.74	175	1.67
4	.52	132	99.98	33	1.09	1937	92.99	62	2.30	5837	30.40	91	4.86	190	1.59
5	.53	103	99.92	34	1.12	2084	92.10	63	2.36	5705	27.73	92	4.99	205	1.50
6	.54	98	99.87	35	1.15	2185	91.15	64	2.42	5130	25.11	93	5.12	74	1.41
7	.56	106	99.82	36	1.18	2566	90.15	65	2.49	5356	22.76	94	5.25	159	1.38
8	.57	109	99.78	37	1.21	2760	88.97	66	2.55	4361	20.31	95	5.39	86	1.30
9	.59	126	99.73	38	1.24	2934	87.71	67	2.62	4069	18.31	96	5.53	93	1.26
10	.60	132	99.67	39	1.27	3250	86.36	68	2.69	3820	16.45	97	5.67	603	1.22
11	.62	150	99.61	40	1.30	3551	84.87	69	2.76	3459	14.70	98	5.82	109	.95
12	.63	158	99.54	41	1.34	3693	83.24	70	2.83	3575	13.11	99	5.97	117	.90
13	.65	190	99.47	42	1.37	3982	81.55	71	2.90	2786	11.47	100	6.13	507	.84
14	.67	190	99.38	43	1.41	4318	79.73	72	2.98	2792	10.20	101	6.29	274	.61
15	.69	230	99.29	44	1.45	4425	77.75	73	3.06	2655	8.92	102	6.45	0	.48
16	.70	250	99.19	45	1.48	4669	75.72	74	3.14	1935	7.70	103	6.62	0	.48
17	.72	299	99.07	46	1.52	4935	73.58	75	3.22	1779	6.81	104	6.79	345	.48
18	.74	334	98.94	47	1.56	5252	71.32	76	3.30	1327	6.00	105	6.97	0	.33
19	.76	374	98.78	48	1.60	5302	68.91	77	3.39	1541	5.39	106	7.15	0	.33
20	.78	413	98.61	49	1.65	5620	66.48	78	3.48	1202	4.68	107	7.34	0	.33
21	.80	481	98.42	50	1.69	6011	63.91	79	3.57	1224	4.13	108	7.53	0	.33
22	.82	528	98.20	51	1.73	5815	61.15	80	3.66	810	3.57	109	7.73	0	.33
23	.84	596	97.96	52	1.78	6103	58.49	81	3.76	700	3.20	110	7.93	275	.33
24	.86	674	97.69	53	1.82	6279	55.69	82	3.85	473	2.88	111	8.14	0	.20
25	.89	822	97.38	54	1.87	6007	52.82	83	3.96	477	2.66	112	8.35	0	.20
26	.91	863	97.00	55	1.92	6400	50.06	84	4.06	478	2.45	113	8.57	0	.20
27	.93	975	96.61	56	1.97	6147	47.13	85	4.16	358	2.23	114	8.79	0	.20
28	.96	1112	96.16	57	2.02	6372	44.31	86	4.27	300	2.06	115	9.02	0	.20
29	.98	1265	95.65	58	2.08	6185	41.40	87	4.39	186	1.93	116	9.26	437	.20
30	1.01	1356	95.07	59	2.13	6156	38.56	88	4.50	150	1.84				
31	1.03	1492	94.45	60	2.19	6064	35.74	89	4.62	217	1.77				

PNC機供給液（試験液2）2.2-20-F

③

Sample Id: 0 Date: 88.02.18 24 micron Orifice Tube, serial : 0 Volumetric: 10.0 microliters

True Log	Dia. Ch 1	Dia. Ch 128	Current	Gain	Counts		Preset Time	Elapsed Time	Preset Peak	Preset Total
14.1 (14)	.48	12.61	5.0	2.0	22875	0	.0	.5	0	0

Total = 248219 Mean at 3.39 Median at 3.39 Mode at 3.66

Chnl	Size	Volume	%Larger	Chnl	Size	Volume	%Larger	Chnl	Size	Volume	%Larger	Chnl	Size	Volume	%Larger
3	.50	4	100.00	35	1.15	314	99.04	67	2.62	4418	73.51	99	5.97	2291	8.36
4	.52	6	100.00	36	1.18	383	98.92	68	2.69	4828	71.73	100	6.13	2350	7.44
5	.53	7	100.00	37	1.21	429	98.76	69	2.76	5040	69.78	101	6.29	1456	6.49
6	.54	7	99.99	38	1.24	482	98.59	70	2.83	5079	67.75	102	6.45	1500	5.90
7	.56	9	99.99	39	1.27	528	98.40	71	2.90	5517	65.71	103	6.62	1383	5.30
8	.57	8	99.99	40	1.30	596	98.18	72	2.98	5579	63.48	104	6.79	1622	4.74
9	.59	10	99.98	41	1.34	647	97.94	73	3.06	5740	61.24	105	6.97	1015	4.09
10	.60	10	99.98	42	1.37	733	97.68	74	3.14	5627	58.92	106	7.15	847	3.68
11	.62	12	99.98	43	1.41	814	97.39	75	3.22	5980	56.66	107	7.34	592	3.34
12	.63	14	99.97	44	1.45	893	97.06	76	3.30	5594	54.25	108	7.53	698	3.10
13	.65	15	99.96	45	1.48	998	96.70	77	3.39	6017	51.99	109	7.73	691	2.82
14	.67	17	99.96	46	1.52	1120	96.30	78	3.48	5712	49.57	110	7.93	679	2.54
15	.69	20	99.95	47	1.56	1238	95.85	79	3.57	5942	47.27	111	8.14	367	2.27
16	.70	23	99.94	48	1.60	1354	95.35	80	3.66	6400	44.87	112	8.35	396	2.12
17	.72	29	99.93	49	1.65	1536	94.80	81	3.76	6302	42.30	113	8.57	428	1.96
18	.74	32	99.92	50	1.69	1583	94.18	82	3.85	6092	39.76	114	8.79	278	1.79
19	.76	39	99.91	51	1.73	1772	93.55	83	3.96	6076	37.30	115	9.02	500	1.68
20	.78	44	99.89	52	1.78	1950	92.83	84	4.06	6092	34.85	116	9.26	432	1.47
21	.80	52	99.88	53	1.82	2114	92.05	85	4.16	5786	32.40	117	9.50	233	1.30
22	.82	59	99.86	54	1.87	2263	91.20	86	4.27	5742	30.07	118	9.75	378	1.21
23	.84	71	99.83	55	1.92	2518	90.28	87	4.39	5275	27.76	119	10.00	136	1.05
24	.86	78	99.80	56	1.97	2606	89.27	88	4.50	5154	25.63	120	10.26	147	1.00
25	.89	100	99.77	57	2.02	2975	88.22	89	4.62	5033	23.55	121	10.53	636	.94
26	.91	104	99.73	58	2.08	2999	87.02	90	4.74	5249	21.53	122	10.80	515	.68
27	.93	123	99.69	59	2.13	3037	85.81	91	4.86	4406	19.41	123	11.09	0	.48
28	.96	141	99.64	60	2.19	3297	84.59	92	4.99	4102	17.64	124	11.38	401	.48
29	.98	154	99.58	61	2.24	3730	83.26	93	5.12	4213	15.98	125	11.67	0	.31
30	1.01	174	99.52	62	2.30	3776	81.76	94	5.25	3606	14.29	126	11.98	234	.31
31	1.03	203	99.45	63	2.36	3963	80.24	95	5.39	3300	12.83	127	12.29	0	.22
32	1.06	239	99.37	64	2.42	3919	78.64	96	5.53	2668	11.51	128	12.61	546	.22
33	1.09	271	99.27	65	2.49	4448	77.06	97	5.67	2535	10.43				
34	1.12	296	99.16	66	2.55	4374	75.27	98	5.82	2604	9.41				

PNC機供給液（試験液2）2.2-20-F

Sample Id: 0 Date: 88.02.18 24 micron Orifice Tube, serial : 0 Volumetric: 10.0 microliters

True Log	Dia. Ch 1	Dia. Ch 128	Current	Gain	Counts		Preset Time	Elapsed Time	Preset Peak	Preset Total
14.1 (14)	.48	12.61	5.0	2.0	90252	0	.0	12.8	0	0

Total = 258044 Mean at 3.14 Median at 3.22 Mode at 3.22

Chnl	Size	Volume	%Larger	Chnl	Size	Volume	%Larger	Chnl	Size	Volume	%Larger	Chnl	Size	Volume	%Larger
3	.50	5	100.00	35	1.15	445	98.73	67	2.62	5281	68.32	99	5.97	1718	7.08
4	.52	14	100.00	36	1.18	496	98.56	68	2.69	5724	66.27	100	6.13	1410	6.42
5	.53	13	99.99	37	1.21	592	98.37	69	2.76	5510	64.05	101	6.29	2326	5.87
6	.54	11	99.99	38	1.24	644	98.14	70	2.83	5384	61.92	102	6.45	1646	4.97
7	.56	13	99.98	39	1.27	742	97.89	71	2.90	5879	59.83	103	6.62	1779	4.33
8	.57	13	99.98	40	1.30	832	97.60	72	2.98	6063	57.55	104	6.79	1112	3.64
9	.59	14	99.97	41	1.34	950	97.28	73	3.06	6108	55.20	105	6.97	546	3.21
10	.60	16	99.97	42	1.37	1023	96.91	74	3.14	6023	52.83	106	7.15	472	3.00
11	.62	17	99.96	43	1.41	1108	96.51	75	3.22	6400	50.50	107	7.34	893	2.82
12	.63	19	99.96	44	1.45	1177	96.09	76	3.30	6207	48.02	108	7.53	827	2.47
13	.65	23	99.95	45	1.48	1342	95.63	77	3.39	6380	45.62	109	7.73	744	2.15
14	.67	29	99.94	46	1.52	1512	95.11	78	3.48	6094	43.14	110	7.93	483	1.86
15	.69	30	99.93	47	1.56	1670	94.52	79	3.57	6306	40.78	111	8.14	695	1.67
16	.70	37	99.92	48	1.60	1754	93.88	80	3.66	6386	38.34	112	8.35	188	1.40
17	.72	40	99.90	49	1.65	2012	93.20	81	3.76	6148	35.86	113	8.57	203	1.33
18	.74	47	99.89	50	1.69	2091	92.42	82	3.85	5535	33.48	114	8.79	438	1.25
19	.76	49	99.87	51	1.73	2278	91.61	83	3.96	6279	31.33	115	9.02	237	1.08
20	.78	62	99.85	52	1.78	2479	90.72	84	4.06	5449	28.90	116	9.26	512	.99
21	.80	74	99.82	53	1.82	2770	89.76	85	4.16	4980	26.79	117	9.50	276	.79
22	.82	82	99.80	54	1.87	2855	88.69	86	4.27	4777	24.86	118	9.75	299	.69
23	.84	98	99.76	55	1.92	3172	87.58	87	4.39	4753	23.01	119	10.00	0	.57
24	.86	104	99.73	56	1.97	3417	86.35	88	4.50	4607	21.17	120	10.26	349	.57
25	.89	129	99.69	57	2.02	3409	85.03	89	4.62	4565	19.38	121	10.53	0	.43
26	.91	139	99.64	58	2.08	3723	83.71	90	4.74	4145	17.61	122	10.80	0	.43
27	.93	167	99.58	59	2.13	3783	82.27	91	4.86	3590	16.01	123	11.09	0	.43
28	.96	186	99.52	60	2.19	3979	80.80	92	4.99	2919	14.61	124	11.38	475	.43
29	.98	221	99.45	61	2.24	4230	79.26	93	5.12	3326	13.48	125	11.67	0	.25
30	1.01	240	99.36	62	2.30	4350	77.62	94	5.25	2987	12.19	126	11.98	0	.25
31	1.03	288	99.27	63	2.36	4700	75.93	95	5.39	2572	11.04	127	12.29	0	.25
32	1.06	321	99.16	64	2.42	4578	74.11	96	5.53	2887	10.04	128	12.61	647	.25
33	1.09	370	99.03	65	2.49	5258	72.34	97	5.67	2649	8.92				
34	1.12	398	98.89	66	2.55	5118	70.30	98	5.82	2098	7.90				

ＰＮＣ機供給液（試験液２）2.2-40-F

Sample Id: 0 Date: 88.02.18 24 micron Orifice Tube, serial : 0 Volumetric: 10.0 microliters

True Log	Dia. Ch 1	Dia. Ch 128	Current	Gain	Counts		Preset Time	Elapsed Time	Preset Peak	Preset Total
14.1 (14)	.48	12.61	5.0	2.0	37044	0	.0	.8	0	0

Total = 229707 Mean at 3.30 Median at 3.30 Mode at 3.57

Chnl	Size	Volume	%Larger	Chnl	Size	Volume	%Larger	Chnl	Size	Volume	%Larger	Chnl	Size	Volume	%Larger
3	.50	3	100.00	35	1.15	263	99.13	67	2.62	4452	73.50	99	5.97	1290	6.07
4	.52	4	100.00	36	1.18	323	99.01	68	2.69	4896	71.56	100	6.13	929	5.50
5	.53	7	100.00	37	1.21	354	98.87	69	2.76	5235	69.43	101	6.29	1054	5.10
6	.54	5	99.99	38	1.24	389	98.72	70	2.83	5245	67.15	102	6.45	1193	4.64
7	.56	7	99.99	39	1.27	467	98.55	71	2.90	5415	64.87	103	6.62	1172	4.12
8	.57	8	99.99	40	1.30	488	98.34	72	2.98	5728	62.51	104	6.79	1329	3.61
9	.59	9	99.99	41	1.34	562	98.13	73	3.06	5993	60.02	105	6.97	752	3.03
10	.60	9	99.98	42	1.37	634	97.89	74	3.14	5573	57.41	106	7.15	886	2.71
11	.62	13	99.98	43	1.41	705	97.61	75	3.22	5893	54.98	107	7.34	559	2.32
12	.63	11	99.97	44	1.45	799	97.30	76	3.30	5874	52.42	108	7.53	86	2.08
13	.65	16	99.97	45	1.48	874	96.96	77	3.39	6314	49.86	109	7.73	279	2.04
14	.67	16	99.96	46	1.52	958	96.58	78	3.48	5797	47.11	110	7.93	201	1.92
15	.69	18	99.95	47	1.56	1099	96.16	79	3.57	6400	44.59	111	8.14	435	1.83
16	.70	22	99.95	48	1.60	1184	95.68	80	3.66	6054	41.80	112	8.35	470	1.64
17	.72	25	99.94	49	1.65	1313	95.16	81	3.76	5878	39.17	113	8.57	635	1.44
18	.74	31	99.92	50	1.69	1469	94.59	82	3.85	6247	36.61	114	8.79	274	1.16
19	.76	33	99.91	51	1.73	1532	93.95	83	3.96	5551	33.89	115	9.02	148	1.04
20	.78	42	99.90	52	1.78	1660	93.29	84	4.06	5472	31.47	116	9.26	640	.98
21	.80	43	99.88	53	1.82	1927	92.56	85	4.16	5402	29.09	117	9.50	519	.70
22	.82	53	99.86	54	1.87	2028	91.73	86	4.27	5082	26.74	118	9.75	0	.47
23	.84	60	99.84	55	1.92	2140	90.84	87	4.39	5439	24.53	119	10.00	404	.47
24	.86	72	99.81	56	1.97	2449	89.91	88	4.50	4958	22.16	120	10.26	0	.30
25	.89	86	99.78	57	2.02	2639	88.84	89	4.62	4702	20.00	121	10.53	0	.30
26	.91	92	99.74	58	2.08	2796	87.70	90	4.74	4566	17.95	122	10.80	0	.30
27	.93	99	99.70	59	2.13	3026	86.48	91	4.86	3543	15.96	123	11.09	275	.30
28	.96	114	99.66	60	2.19	3090	85.16	92	4.99	3478	14.42	124	11.38	0	.18
29	.98	142	99.61	61	2.24	3430	83.82	93	5.12	3839	12.91	125	11.67	0	.18
30	1.01	163	99.55	62	2.30	3730	82.32	94	5.25	3476	11.24	126	11.98	0	.18
31	1.03	170	99.48	63	2.36	3637	80.70	95	5.39	2556	9.72	127	12.29	0	.18
32	1.06	181	99.40	64	2.42	4044	79.12	96	5.53	2080	8.61	128	12.61	405	.18
33	1.09	214	99.32	65	2.49	4463	77.36	97	5.67	2173	7.71				
34	1.12	240	99.23	66	2.55	4389	75.41	98	5.82	1592	6.76				

PNC機供給液（試験液2）2.2-60-F

Sample Id: 0 Date: 88.02.18 24 micron Orifice Tube, serial : 0 Volumetric: 10.0 microliters

True Log	Dia. Ch 1	Dia. Ch 128	Current	Gain	Counts		Preset Time	Elapsed Time	Preset Peak	Preset Total
14.1 (14)	.48	12.61	5.0	2.0	73045	0	.0	1.6	0	0

Total = 248508 Mean at 3.57 Median at 3.57 Mode at 3.57

Chnl	Size	Volume	%Larger	Chnl	Size	Volume	%Larger	Chnl	Size	Volume	%Larger	Chnl	Size	Volume	%Larger
3	.50	3	100.00	35	1.15	239	99.29	67	2.62	4474	77.45	99	5.97	2421	10.10
4	.52	3	100.00	36	1.18	270	99.20	68	2.69	4616	75.65	100	6.13	2138	9.13
5	.53	6	100.00	37	1.21	302	99.09	69	2.76	4942	73.79	101	6.29	1657	8.27
6	.54	6	100.00	38	1.24	340	98.97	70	2.83	4941	71.80	102	6.45	1527	7.60
7	.56	6	99.99	39	1.27	366	98.83	71	2.90	5392	69.81	103	6.62	1174	6.99
8	.57	6	99.99	40	1.30	452	98.68	72	2.98	5684	67.64	104	6.79	1268	6.51
9	.59	7	99.99	41	1.34	486	98.50	73	3.06	5623	65.35	105	6.97	1407	6.00
10	.60	8	99.99	42	1.37	542	98.31	74	3.14	5621	63.09	106	7.15	1400	5.44
11	.62	8	99.98	43	1.41	617	98.09	75	3.22	6182	60.83	107	7.34	648	4.87
12	.63	11	99.98	44	1.45	666	97.84	76	3.30	6250	58.34	108	7.53	1214	4.61
13	.65	12	99.97	45	1.48	769	97.57	77	3.39	6315	55.83	109	7.73	757	4.13
14	.67	13	99.97	46	1.52	834	97.26	78	3.48	6222	53.29	110	7.93	1253	3.82
15	.69	16	99.96	47	1.56	908	96.93	79	3.57	6400	50.78	111	8.14	707	3.32
16	.70	20	99.96	48	1.60	1046	96.56	80	3.66	6261	48.21	112	8.35	636	3.03
17	.72	22	99.95	49	1.65	1190	96.14	81	3.76	6169	45.69	113	8.57	893	2.78
18	.74	26	99.94	50	1.69	1258	95.66	82	3.85	6189	43.21	114	8.79	668	2.42
19	.76	29	99.93	51	1.73	1399	95.16	83	3.96	6369	40.71	115	9.02	160	2.15
20	.78	34	99.92	52	1.78	1614	94.59	84	4.06	6123	38.15	116	9.26	347	2.08
21	.80	38	99.91	53	1.82	1646	93.94	85	4.16	6213	35.69	117	9.50	281	1.94
22	.82	47	99.89	54	1.87	1854	93.28	86	4.27	5971	33.19	118	9.75	809	1.83
23	.84	55	99.87	55	1.92	2036	92.54	87	4.39	5761	30.79	119	10.00	219	1.50
24	.86	60	99.85	56	1.97	2159	91.72	88	4.50	5399	28.47	120	10.26	590	1.42
25	.89	73	99.82	57	2.02	2378	90.85	89	4.62	5618	26.29	121	10.53	128	1.18
26	.91	75	99.80	58	2.08	2550	89.89	90	4.74	5095	24.03	122	10.80	1103	1.13
27	.93	90	99.76	59	2.13	2725	88.86	91	4.86	4803	21.98	123	11.09	0	.68
28	.96	97	99.73	60	2.19	2969	87.77	92	4.99	4335	20.05	124	11.38	322	.68
29	.98	121	99.69	61	2.24	3340	86.57	93	5.12	4435	18.31	125	11.67	174	.55
30	1.01	124	99.64	62	2.30	3416	85.23	94	5.25	4238	16.52	126	11.98	376	.48
31	1.03	154	99.59	63	2.36	3697	83.85	95	5.39	3383	14.82	127	12.29	609	.33
32	1.06	169	99.53	64	2.42	3688	82.37	96	5.53	3175	13.46	128	12.61	219	.09
33	1.09	190	99.46	65	2.49	4334	80.88	97	5.67	2852	12.18				
34	1.12	223	99.38	66	2.55	4205	79.14	98	5.82	2305	11.03				

PNC機供給液（試験液２）2.2-80-F

Sample Id: 0 Date: 88.02.18 24 micron Orifice Tube, serial : 0 Volumetric: 10.0 microliters

True Log	Dia. Ch 1	Dia. Ch 128	Current	Gain	Counts		Preset Time	Elapsed Time	Preset Peak	Preset Total
14.1 (14)	.48	12.61	5.0	2.0	23938	0	.0	.5	0	0

Total = 222382 Mean at 3.22 Median at 3.30 Mode at 3.48

Chnl	Size	Volume	%Larger	Chnl	Size	Volume	%Larger	Chnl	Size	Volume	%Larger	Chnl	Size	Volume	%Larger
3	.50	3	100.00	33	1.09	231	99.26	63	2.36	3921	79.28	93	5.12	3301	10.97
4	.52	5	100.00	34	1.12	255	99.15	64	2.42	3934	77.52	94	5.25	2826	9.49
5	.53	7	100.00	35	1.15	299	99.04	65	2.49	4512	75.75	95	5.39	1945	8.22
6	.54	7	99.99	36	1.18	343	98.91	66	2.55	4524	73.72	96	5.53	1925	7.34
7	.56	8	99.99	37	1.21	390	98.75	67	2.62	4752	71.68	97	5.67	2016	6.48
8	.57	9	99.99	38	1.24	420	98.58	68	2.69	4911	69.55	98	5.82	1650	5.57
9	.59	9	99.98	39	1.27	487	98.39	69	2.76	5065	67.34	99	5.97	1833	4.83
10	.60	10	99.98	40	1.30	551	98.17	70	2.83	5170	65.06	100	6.13	1472	4.00
11	.62	12	99.97	41	1.34	580	97.92	71	2.90	5336	62.74	101	6.29	1185	3.34
12	.63	13	99.97	42	1.37	660	97.66	72	2.98	5666	60.34	102	6.45	1187	2.81
13	.65	14	99.96	43	1.41	744	97.36	73	3.06	5548	57.79	103	6.62	439	2.27
14	.67	17	99.96	44	1.45	812	97.03	74	3.14	5614	55.29	104	6.79	510	2.08
15	.69	20	99.95	45	1.48	915	96.66	75	3.22	5698	52.77	105	6.97	709	1.85
16	.70	24	99.94	46	1.52	1021	96.25	76	3.30	5851	50.21	106	7.15	468	1.53
17	.72	28	99.93	47	1.56	1121	95.79	77	3.39	6141	47.58	107	7.34	506	1.32
18	.74	31	99.92	48	1.60	1250	95.29	78	3.48	6400	44.81	108	7.53	298	1.09
19	.76	34	99.90	49	1.65	1367	94.73	79	3.57	6160	41.94	109	7.73	322	.96
20	.78	42	99.89	50	1.69	1480	94.11	80	3.66	5687	39.17	110	7.93	406	.81
21	.80	48	99.87	51	1.73	1646	93.45	81	3.76	5910	36.61	111	8.14	188	.63
22	.82	55	99.85	52	1.78	1818	92.71	82	3.85	5727	33.95	112	8.35	406	.55
23	.84	66	99.82	53	1.82	1949	91.89	83	3.96	5921	31.38	113	8.57	219	.36
24	.86	73	99.79	54	1.87	2106	91.01	84	4.06	5419	28.71	114	8.79	158	.26
25	.89	85	99.76	55	1.92	2271	90.06	85	4.16	5050	26.28	115	9.02	85	.19
26	.91	98	99.72	56	1.97	2529	89.04	86	4.27	4975	24.01	116	9.26	92	.15
27	.93	107	99.68	57	2.02	2671	87.91	87	4.39	5023	21.77	117	9.50	0	.11
28	.96	127	99.63	58	2.08	2763	86.70	88	4.50	4506	19.51	118	9.75	0	.11
29	.98	146	99.57	59	2.13	3114	85.46	89	4.62	4274	17.48	119	10.00	116	.11
30	1.01	159	99.51	60	2.19	3334	84.06	90	4.74	3791	15.56	120	10.26	0	.06
31	1.03	180	99.43	61	2.24	3674	82.56	91	4.86	3349	13.86	121	10.53	136	.06
32	1.06	213	99.35	62	2.30	3628	80.91	92	4.99	3070	12.35				

PNC機供給液（試験液２）2.2-100-F

Sample Id: 0 Date: 88.02.18 24 micron Orifice Tube, serial : 0 Volumetric: 10.0 microliters

True Log	Dia. Ch 1	Dia. Ch 128	Current	Gain	Counts		Preset Time	Elapsed Time	Preset Peak	Preset Total
14.1 (14)	.48	12.61	5.0	2.0	45766	0	.0	8.0	0	0

Total = 269134 Mean at 3.30 Median at 3.30 Mode at 3.39

Chnl	Size	Volume	%Larger	Chnl	Size	Volume	%Larger	Chnl	Size	Volume	%Larger	Chnl	Size	Volume	%Larger
3	.50	5	100.00	35	1.15	425	98.73	67	2.62	4852	70.63	99	5.97	2586	11.31
4	.52	14	100.00	36	1.18	498	98.57	68	2.69	5477	68.83	100	6.13	2651	10.35
5	.53	13	99.99	37	1.21	577	98.38	69	2.76	5624	66.79	101	6.29	2477	9.36
6	.54	12	99.99	38	1.24	615	98.17	70	2.83	5400	64.70	102	6.45	2258	8.44
7	.56	12	99.98	39	1.27	721	97.94	71	2.90	5492	62.70	103	6.62	2168	7.60
8	.57	13	99.98	40	1.30	765	97.67	72	2.98	6041	60.65	104	6.79	2050	6.80
9	.59	15	99.97	41	1.34	838	97.39	73	3.06	5487	58.41	105	6.97	2531	6.03
10	.60	18	99.97	42	1.37	978	97.08	74	3.14	5842	56.37	106	7.15	1595	5.09
11	.62	19	99.96	43	1.41	1032	96.71	75	3.22	5887	54.20	107	7.34	1108	4.50
12	.63	23	99.96	44	1.45	1199	96.33	76	3.30	5868	52.01	108	7.53	1197	4.09
13	.65	26	99.95	45	1.48	1313	95.88	77	3.39	6400	49.83	109	7.73	1006	3.64
14	.67	27	99.94	46	1.52	1466	95.40	78	3.48	5738	47.45	110	7.93	621	3.27
15	.69	34	99.93	47	1.56	1585	94.85	79	3.57	5705	45.32	111	8.14	1006	3.04
16	.70	41	99.91	48	1.60	1747	94.26	80	3.66	6088	43.20	112	8.35	544	2.67
17	.72	40	99.90	49	1.65	1969	93.61	81	3.76	5967	40.94	113	8.57	1175	2.46
18	.74	50	99.88	50	1.69	2056	92.88	82	3.85	5557	38.72	114	8.79	1058	2.03
19	.76	57	99.87	51	1.73	2253	92.12	83	3.96	5657	36.66	115	9.02	686	1.63
20	.78	69	99.84	52	1.78	2352	91.28	84	4.06	5155	34.56	116	9.26	494	1.38
21	.80	87	99.82	53	1.82	2655	90.41	85	4.16	5660	32.64	117	9.50	534	1.20
22	.82	86	99.79	54	1.87	2707	89.42	86	4.27	4829	30.54	118	9.75	288	1.00
23	.84	104	99.75	55	1.92	3062	88.41	87	4.39	5401	28.74	119	10.00	623	.89
24	.86	121	99.72	56	1.97	3050	87.28	88	4.50	5127	26.74	120	10.26	0	.66
25	.89	134	99.67	57	2.02	3370	86.14	89	4.62	4804	24.83	121	10.53	363	.66
26	.91	153	99.62	58	2.08	3435	84.89	90	4.74	4496	23.05	122	10.80	785	.52
27	.93	166	99.56	59	2.13	3603	83.62	91	4.86	4072	21.38	123	11.09	0	.23
28	.96	200	99.50	60	2.19	3883	82.28	92	4.99	3473	19.86	124	11.38	0	.23
29	.98	242	99.43	61	2.24	4128	80.83	93	5.12	3836	18.57	125	11.67	0	.23
30	1.01	252	99.34	62	2.30	4282	79.30	94	5.25	3333	17.15	126	11.98	0	.23
31	1.03	297	99.24	63	2.36	4614	77.71	95	5.39	3553	15.91	127	12.29	0	.23
32	1.06	346	99.13	64	2.42	4440	75.99	96	5.53	2734	14.59	128	12.61	625	.23
33	1.09	351	99.01	65	2.49	5003	74.34	97	5.67	2727	13.57				
34	1.12	402	99.88	66	2.55	4997	72.49	98	5.82	3376	12.56				

PNC機処理液（21.3ℓ／h，試験液2）2.2-20-P

Sample Id: 0 Date: 88.02.17 24 micron Orifice Tube, serial : 0 Volumetric: 10.0 microliters

True Log	Dia. Ch 1	Dia. Ch 128	Current	Gain	Counts		Preset Time	Elapsed Time	Preset Peak	Preset Total
14.1 (14)	.48	12.61	5.0	2.0	0	0	.0	.0	0	0

Total = 212022 Mean at 1.69 Median at 1.65 Mode at 1.65

Chnl	Size	Volume	%Larger	Chnl	Size	Volume	%Larger	Chnl	Size	Volume	%Larger	Chnl	Size	Volume	%Larger
3	.50	172	100.00	33	1.09	3053	87.66	63	2.36	3275	18.58	93	5.12	147	2.91
4	.52	241	99.92	34	1.12	3278	86.23	64	2.42	2812	17.03	94	5.25	0	2.84
5	.53	180	99.81	35	1.15	3548	84.68	65	2.49	2751	15.71	95	5.39	172	2.84
6	.54	172	99.72	36	1.18	3900	83.01	66	2.55	2653	14.41	96	5.53	186	2.76
7	.56	181	99.64	37	1.21	4091	81.17	67	2.62	2580	13.16	97	5.67	0	2.67
8	.57	195	99.55	38	1.24	4322	79.24	68	2.69	2043	11.94	98	5.82	108	2.67
9	.59	216	99.46	39	1.27	4659	77.20	69	2.76	1759	10.98	99	5.97	0	2.62
10	.60	229	99.36	40	1.30	5132	75.00	70	2.83	1826	10.15	100	6.13	126	2.62
11	.62	261	99.25	41	1.24	5216	72.58	71	2.90	1624	9.29	101	6.29	546	2.56
12	.63	276	99.13	42	1.27	5239	70.12	72	2.98	1464	8.52	102	6.45	738	2.30
13	.65	306	99.00	43	1.41	5539	67.65	73	3.06	1237	7.83	103	6.62	956	1.95
14	.67	352	98.85	44	1.45	5738	65.04	74	3.14	897	7.25	104	6.79	344	1.50
15	.69	398	98.69	45	1.48	6002	62.33	75	3.22	677	6.83	105	6.97	558	1.34
16	.70	436	98.50	46	1.52	5919	59.50	76	3.30	869	6.51	106	7.15	201	1.08
17	.72	498	98.29	47	1.56	5946	56.71	77	3.39	747	5.10	107	7.34	217	.98
18	.74	570	98.06	48	1.60	5758	53.90	78	3.48	807	5.74	108	7.53	235	.88
19	.76	619	97.79	49	1.65	6400	51.19	79	3.57	598	5.36	109	7.73	0	.77
20	.78	752	97.50	50	1.69	5857	48.17	80	3.66	673	5.08	110	7.93	0	.77
21	.80	829	97.14	51	1.73	5719	45.41	81	3.76	145	4.76	111	8.14	296	.77
22	.82	919	96.75	52	1.78	5422	42.71	82	3.85	471	4.70	112	8.35	0	.63
23	.84	1085	96.32	53	1.82	5588	40.15	83	3.96	509	4.47	113	8.57	0	.63
24	.86	1193	95.81	54	1.87	5082	37.52	84	4.06	257	4.23	114	8.79	0	.63
25	.89	1346	95.25	55	1.92	5210	35.12	85	4.16	436	4.11	115	9.02	0	.63
26	.91	1519	94.61	56	1.97	4733	32.66	86	4.27	428	3.91	116	9.26	0	.63
27	.93	1655	93.89	57	2.02	4668	30.43	87	4.39	370	3.70	117	9.50	0	.63
28	.96	1809	93.11	58	2.08	4533	28.23	88	4.580	150	3.53	118	9.75	0	.63
29	.98	2063	92.26	59	2.13	4382	26.09	89	4.62	324	3.46	119	10.00	0	.63
30	1.01	2268	91.29	60	2.19	4064	24.02	90	4.74	117	3.31	120	10.26	0	.63
31	1.03	2555	90.22	61	2.24	3926	22.11	91	4.86	252	3.25	121	10.53	641	.63
32	1.06	2858	89.01	62	2.30	3553	20.25	92	4.99	477	3.13	122	10.80	693	.33

PNC機処理液（38.4ℓ／h，試験液2）2.2-40-P

Sample Id: 0 Date: 88.02.17 48 micron Orifice Tube, serial : 0 Volumetric: 10.0 microliters

True Log	Dia. Ch 1	Dia. Ch 128	Current	Gain	Counts		Preset Time	Elapsed Time	Preset Peak	Preset Total
14.1 (14)	.67	17.01	5.0	2.0	2100	5	.0	35.8	0	0

Total = 195519 Mean at 2.00 Median at 1.81 Mode at 1.90

Chnl	Size	Volume	%Larger	Chnl	Size	Volume	%Larger	Chnl	Size	Volume	%Larger	Chnl	Size	Volume	%Larger
3	.70	244	100.00	35	1.59	5595	68.46	67	3.60	434	8.41	99	8.12	0	5.75
4	.72	525	99.88	36	1.63	5935	65.60	68	3.69	402	8.19	100	8.33	386	5.75
5	.74	386	99.61	37	1.67	6027	62.56	69	3.78	217	7.98	101	8.55	0	5.55
6	.76	366	99.41	38	1.72	6143	59.48	70	3.88	273	7.87	102	8.77	0	5.55
7	.78	366	99.22	39	1.76	6123	56.34	71	3.98	379	7.73	103	9.00	486	5.55
8	.80	412	99.03	40	1.81	6384	53.21	72	4.08	136	7.54	104	9.23	0	5.30
9	.82	422	98.82	41	1.85	6151	49.94	73	4.19	294	7.47	105	9.47	566	5.30
10	.84	469	98.61	42	1.90	6400	46.80	74	4.30	53	7.32	106	9.71	0	5.01
11	.86	537	98.37	43	1.95	6055	43.52	75	4.41	172	7.29	107	9.96	0	5.01
12	.89	581	98.09	44	2.00	5872	40.43	76	4.52	62	7.20	108	10.22	712	5.01
13	.91	674	97.80	45	2.05	5662	37.42	77	4.64	67	7.17	109	10.48	0	4.65
14	.93	691	97.45	46	2.10	5351	34.53	78	4.76	288	7.13	110	10.75	0	4.65
15	.96	844	97.10	47	2.16	4706	31.79	79	4.88	0	6.99	111	11.03	0	4.65
16	.98	976	96.67	48	2.21	4578	29.38	80	5.01	0	6.99	112	11.31	966	4.65
17	1.01	1096	96.17	49	2.27	4377	27.04	81	5.14	271	6.99	113	11.61	0	4.16
18	1.03	1225	95.61	50	2.33	4131	24.80	82	5.27	293	6.85	114	11.91	0	4.16
19	1.06	1362	94.98	51	2.39	3509	22.69	83	5.41	316	6.70	115	12.21	0	4.16
20	1.09	1496	94.28	52	2.45	3097	20.90	84	5.55	341	6.54	116	12.53	0	4.16
21	1.11	1675	93.52	53	2.52	2949	19.31	85	5.69	123	6.36	117	12.85	0	4.16
22	1.14	1918	92.66	54	2.58	2540	17.80	86	5.84	0	6.30	118	13.18	0	4.16
23	1.17	2017	91.68	55	2.65	2320	16.50	87	5.99	0	6.30	119	13.52	0	4.16
24	1.20	2342	90.65	56	2.72	2504	15.32	88	6.14	463	6.30	120	13.87	0	4.16
25	1.23	2818	89.45	57	2.79	1922	14.04	89	6.30	167	6.06	121	14.23	0	4.16
26	1.27	2881	88.01	58	2.86	1747	13.05	90	6.46	180	5.98	122	14.60	0	4.16
27	1.30	3252	86.54	59	2.93	1499	12.16	91	6.63	0	5.89	123	14.97	2239	4.16
28	1.33	3642	84.87	60	3.01	1418	11.39	92	6.80	0	5.89	124	15.36	0	3.01
29	1.37	4096	83.01	61	3.09	1059	10.67	93	6.97	0	5.89	125	15.76	2608	3.01
30	1.40	4167	80.92	62	3.17	911	10.13	94	7.15	0	5.89	126	16.16	0	1.68
31	1.44	4772	78.78	63	3.25	731	9.66	95	7.34	264	5.89	127	16.58	0	1.68
32	1.47	4787	76.34	64	3.33	592	9.29	96	7.53	0	5.75	128	17.01	3280	1.68
33	1.51	5315	73.90	65	3.42	639	8.98	97	7.72	0	5.75				
34	1.55	5311	71.18	66	3.51	489	8.66	98	7.92	0	5.75				

PNC機処理液（57.0ℓ／h，試験液2）2.2-60-P

Sample Id: 0 Date: 88.02.17 24 micron Orifice Tube, serial : 0 Volumetric: 10.0 microliters

True Log	Dia. Ch 1	Dia. Ch 128	Current	Gain	Counts		Preset Time	Elapsed Time	Preset Peak	Preset Total
14.1 (14)	.48	12.61	5.0	2.0	88657	0	.0	1.8	0	0

Total = 271642 Mean at 2.02 Median at 1.97 Mode at 1.82

Chnl	Size	Volume	%Larger	Chnl	Size	Volume	%Larger	Chnl	Size	Volume	%Larger	Chnl	Size	Volume	%Larger
3	.50	226	100.00	31	1.03	2071	92.65	59	2.13	5257	45.28	87	4.39	1312	5.21
4	.52	248	99.92	32	1.06	2357	91.89	60	2.19	5605	43.34	88	4.50	2072	4.72
5	.53	174	99.83	33	1.09	2341	91.02	61	2.24	5474	41.28	89	4.62	1060	3.96
6	.54	157	99.76	34	1.12	2550	90.16	62	2.30	5301	39.26	90	4.74	1273	3.57
7	.56	171	99.70	35	1.15	2760	89.22	63	2.36	5601	37.31	91	4.86	825	3.10
8	.57	194	99.64	36	1.18	2851	88.21	64	2.42	4602	35.25	92	4.99	1040	2.80
9	.59	195	99.57	37	1.21	3135	87.16	65	2.49	4880	33.55	93	5.12	1284	2.42
10	.60	224	99.50	38	1.24	3339	86.00	66	2.55	5293	31.76	94	5.25	520	1.94
11	.62	256	99.42	39	1.27	3519	84.77	67	2.62	4600	29.81	95	5.39	375	1.75
12	.63	288	99.32	40	1.30	3805	83.48	68	2.69	4622	28.12	96	5.53	202	1.61
13	.65	315	99.21	41	1.24	4151	82.08	69	2.76	4366	26.41	97	5.67	219	1.54
14	.67	349	99.10	42	1.27	4202	80.55	70	2.83	4121	24.81	98	5.82	236	1.46
15	.69	377	98.97	43	1.41	4506	79.00	71	2.90	4130	23.29	99	5.97	255	1.37
16	.70	473	98.83	44	1.45	4756	77.34	72	2.98	4240	21.77	100	6.13	552	1.28
17	.72	501	98.66	45	1.48	4746	75.59	73	3.06	4547	20.21	101	6.29	0	1.07
18	.74	574	98.47	46	1.52	5322	73.84	74	3.14	3842	18.53	102	6.45	0	1.07
19	.76	657	98.26	47	1.56	5503	71.89	75	3.22	3871	17.12	103	6.62	696	1.07
20	.78	740	98.02	48	1.60	5535	69.86	76	3.30	3018	15.69	104	6.79	0	.82
21	.80	807	97.75	49	1.65	6161	67.82	77	3.39	3866	14.58	105	6.97	406	.82
22	.82	899	97.45	50	1.69	5970	65.55	78	3.48	3624	13.16	106	7.15	0	.67
23	.84	1025	97.12	51	1.73	5826	63.36	79	3.57	2719	11.83	107	7.34	474	.67
24	.86	1182	96.74	52	1.78	6261	61.21	80	3.66	2644	10.83	108	7.53	0	.49
25	.89	1361	96.31	53	1.82	6400	58.91	81	3.76	2729	9.85	109	7.73	0	.49
26	.91	1473	95.81	54	1.87	6230	56.55	82	3.85	2263	8.85	110	7.93	0	.49
27	.93	1597	95.26	55	1.92	6145	54.26	83	3.96	3260	8.01	111	8.14	646	.49
28	.96	1660	94.68	56	1.97	6134	51.99	84	4.06	1681	6.81	112	8.35	698	.26
29	.98	1903	94.06	57	2.02	6161	49.74	85	4.16	1470	6.20				
30	1.01	1934	93.36	58	2.08	5959	47.47	86	4.27	1215	5.65				

PNC機処理液（77.4ℓ／h，試験液2）2.2-80-P

Sample Id: 0 Date: 88.02.17 24 micron Orifice Tube, serial : 0 Volumetric: 10.0 microliters

True Log	Dia. Ch 1	Dia. Ch 128	Current	Gain	Counts		Preset Time	Elapsed Time	Preset Peak	Preset Total
14.1 (14)	.48	12.61	5.0	2.0	60708	0	.0	1.2	0	0

Total = 237219 Mean at 2.24 Median at 2.24 Mode at 2.30

Chnl	Size	Volume	%Larger	Chnl	Size	Volume	%Larger	Chnl	Size	Volume	%Larger	Chnl	Size	Volume	%Larger
3	.50	98	100.00	35	1.15	1619	93.73	67	2.62	5766	36.24	99	5.97	109	2.23
4	.52	134	99.96	36	1.18	1805	93.05	68	2.69	6042	33.81	100	6.13	352	2.19
5	.53	96	99.90	37	1.21	1955	92.29	69	2.76	5621	31.26	101	6.29	0	2.04
6	.54	95	99.86	38	1.24	1969	91.46	70	2.83	5347	28.89	102	6.45	411	2.04
7	.56	99	99.82	39	1.27	2185	90.63	71	2.90	5142	26.64	103	6.62	148	1.86
8	.57	105	99.78	40	1.30	2352	89.71	72	2.98	5179	24.47	104	6.79	160	1.80
9	.59	112	99.74	41	1.24	2576	88.72	73	3.06	4447	22.28	105	6.97	173	1.73
10	.60	121	99.69	42	1.27	2832	87.63	74	3.14	4255	20.41	106	7.15	0	1.66
11	.62	132	99.64	43	1.41	2845	86.44	75	3.22	4139	18.62	107	7.34	0	1.66
12	.63	134	99.58	44	1.45	3069	85.24	76	3.30	4105	16.87	108	7.53	0	1.66
13	.65	166	99.53	45	1.48	3368	83.95	77	3.39	3406	15.14	109	7.73	235	1.66
14	.67	177	99.46	46	1.52	3401	82.53	78	3.48	3145	13.71	110	7.93	0	1.56
15	.69	200	99.38	47	1.56	3645	81.09	79	3.57	2935	12.38	111	8.14	275	1.56
16	.70	225	99.30	48	1.60	4016	79.56	80	3.66	2547	11.14	112	8.35	0	1.45
17	.72	252	99.20	49	1.65	4341	77.86	81	3.76	2185	10.07	113	8.57	0	1.45
18	.74	270	99.10	50	1.69	4405	76.03	82	3.85	2332	9.15	114	8.79	0	1.45
19	.76	304	98.98	51	1.73	4587	74.18	83	3.96	1795	8.16	115	9.02	0	1.45
20	.78	348	98.85	52	1.78	4712	72.24	84	4.06	1803	7.41	116	9.26	0	1.45
21	.80	386	98.71	53	1.82	4995	70.26	85	4.16	1323	6.65	117	9.50	0	1.45
22	.82	430	98.54	54	1.87	5129	68.15	86	4.27	1549	6.09	118	9.75	0	1.45
23	.84	481	98.36	55	1.92	5394	65.99	87	4.39	1373	5.44	119	10.00	510	1.45
24	.86	528	98.16	56	1.97	5492	63.72	88	4.50	1205	4.86	120	10.25	0	1.23
25	.89	606	97.94	57	2.02	5684	61.40	89	4.62	902	4.35	121	10.53	0	1.23
26	.91	715	97.68	58	2.08	5659	59.00	90	4.74	541	3.97	122	10.80	0	1.23
27	.93	728	97.38	59	2.13	5685	56.62	91	4.86	818	3.74	123	11.09	0	1.23
28	.96	793	97.07	60	2.19	5791	54.22	92	4.99	316	3.40	124	11.38	0	1.23
29	.98	918	96.74	61	2.24	6274	51.78	93	5.12	409	3.26	125	11.67	0	1.23
30	1.01	980	96.35	62	2.30	6400	49.14	94	5.25	442	3.09	126	11.98	876	1.23
31	1.03	1139	95.94	63	2.36	6002	46.44	95	5.39	717	2.90	127	12.29	0	.86
32	1.06	1240	95.46	64	2.42	5840	43.91	96	5.53	602	2.60	128	12.61	2044	.86
33	1.09	1361	94.94	65	2.49	6286	41.45	97	5.67	279	2.35				
34	1.12	1500	94.36	66	2.55	6073	38.80	98	5.82	0	2.23				

PNC機処理液 (97.8ℓ／h, 試験液2) 2.2-100-P

Sample Id: 0 Date: 88.02.17 24 micron Orifice Tube, serial : 0 Volumetric: 10.0 microliters

True Log	Dia. Ch 1	Dia. Ch 128	Current	Gain	Counts		Preset Time	Elapsed Time	Preset Peak	Preset Total
14.1 (14)	.48	12.61	5.0	2.0	63196	0	.0	8.7	0	0

Total = 221818 Mean at 2.30 Median at 2.30 Mode at 2.49

Chnl	Size	Volume	%Larger	Chnl	Size	Volume	%Larger	Chnl	Size	Volume	%Larger	Chnl	Size	Volume	%Larger
3	.50	29	100.00	34	1.12	1007	96.44	65	2.49	6400	44.44	96	5.53	353	2.68
4	.52	55	99.99	35	1.15	1099	95.99	66	2.55	6108	41.55	97	5.67	416	2.52
5	.53	43	99.96	36	1.18	1224	95.49	67	2.62	5945	38.80	98	5.82	75	2.34
6	.54	43	99.94	37	1.21	1398	94.94	68	2.69	5588	36.12	99	5.97	202	2.30
7	.56	43	99.92	38	1.24	1481	94.31	69	2.76	5552	33.60	100	6.13	262	2.21
8	.57	49	99.90	39	1.27	1645	93.64	70	2.83	5307	31.10	101	6.29	330	2.09
9	.59	51	99.88	40	1.30	1850	92.90	71	2.90	5182	28.70	102	6.45	51	1.94
10	.60	58	99.86	41	1.24	2006	92.07	72	2.98	4686	26.37	103	6.62	331	1.92
11	.62	61	99.83	42	1.27	2187	91.16	73	3.06	4598	24.25	104	6.79	357	1.77
12	.63	68	99.81	43	1.41	2406	90.18	74	3.14	4628	22.18	105	6.97	193	1.61
13	.65	81	99.77	44	1.45	2562	89.09	75	3.22	4418	20.10	106	7.15	208	1.52
14	.67	84	99.74	45	1.48	2804	87.94	76	3.30	3927	18.10	107	7.34	75	1.43
15	.69	99	99.70	46	1.52	3040	86.67	77	3.39	3564	16.33	108	7.53	162	1.40
16	.70	113	99.66	47	1.56	3307	85.30	78	3.48	3213	14.73	109	7.73	175	1.32
17	.72	123	99.60	48	1.60	3428	83.81	79	3.57	3049	13.28	110	7.93	95	1.24
18	.74	146	99.55	49	1.65	3839	82.27	80	3.66	3108	11.90	111	8.14	102	1.20
19	.76	167	99.48	50	1.69	4000	80.53	81	3.76	2282	10.50	112	8.35	442	1.16
20	.78	186	99.41	51	1.73	4305	78.73	82	3.85	2400	9.47	113	8.57	0	.96
21	.80	207	99.32	52	1.78	4454	76.79	83	3.96	2194	8.39	114	8.79	387	.96
22	.82	235	99.23	53	1.82	4741	74.78	84	4.06	1395	7.40	115	9.02	279	.78
23	.84	277	99.12	54	1.87	4888	72.65	85	4.16	1740	6.77	116	9.26	602	.66
24	.86	301	99.00	55	1.92	5146	70.44	86	4.27	1110	5.99	117	9.50	163	.38
25	.89	358	98.86	56	1.97	5445	68.12	87	4.39	1247	5.49	118	9.75	0	.31
26	.91	393	98.70	57	2.02	5655	65.67	88	4.50	967	4.93	119	10.00	0	.31
27	.93	438	98.53	58	2.08	5687	63.12	89	4.62	1008	4.49	120	10.26	410	.31
28	.96	499	98.33	59	2.13	5831	60.55	90	4.74	706	4.04	121	10.53	0	.13
29	.98	564	98.10	60	2.19	5917	57.93	91	4.86	654	3.72	122	10.80	0	.13
30	1.01	648	97.85	61	2.24	6059	55.26	92	4.99	612	3.42	123	11.09	0	.13
31	1.03	736	97.56	62	2.30	6053	52.53	93	5.12	229	3.15	124	11.38	280	.13
32	1.06	825	97.23	63	2.36	6110	49.80	94	5.25	357	3.04				
33	1.09	914	96.85	64	2.42	5781	47.04	95	5.39	445	2.88				

PNC機供給液（試験液3）0.4~2.2-20-F

④

Sample Id: 0 Date: 88.02.23 24 micron Orifice Tube, serial : 0 Volumetric: 10.0 microliters

True Log	Dia. Ch 1	Dia. Ch 128	Current	Gain	Counts		Preset Time	Elapsed Time	Preset Peak	Preset Total
14.1 (14)	.48	12.61	5.0	2.0	26450	0	.0	.5	0	0

Total = 253017 Mean at 2.19 Median at 2.13 Mode at 1.78

Chnl	Size	Volume	%Larger	Chnl	Size	Volume	%Larger	Chnl	Size	Volume	%Larger	Chnl	Size	Volume	%Larger
3	.50	86	100.00	31	1.03	1364	95.76	59	2.13	5697	50.30	87	4.39	990	7.20
4	.52	123	99.97	32	1.06	1464	95.22	60	2.19	5071	48.04	88	4.50	1070	6.81
5	.53	81	99.92	33	1.09	1579	94.64	61	2.24	5082	46.04	89	4.62	2118	6.39
6	.54	83	99.89	34	1.12	1780	94.02	62	2.30	5371	44.03	90	4.74	1457	5.55
7	.56	89	99.85	35	1.15	2077	93.31	63	2.36	5313	41.91	91	4.86	899	4.98
8	.57	92	99.82	36	1.18	2305	92.49	64	2.42	5099	39.81	92	4.99	1943	4.62
9	.59	113	99.78	37	1.21	2514	91.58	65	2.49	4847	37.79	93	5.12	1050	3.85
10	.60	122	99.74	38	1.24	2627	90.59	66	2.55	4456	35.88	94	5.25	1134	3.44
11	.62	115	99.69	39	1.27	3176	89.55	67	2.62	3971	34.12	95	5.39	613	2.99
12	.63	126	99.64	40	1.30	3410	88.29	68	2.69	4631	32.55	96	5.53	1986	2.75
13	.65	146	99.59	41	1.34	3383	86.94	69	2.76	4840	30.72	97	5.67	1430	1.96
14	.67	172	99.54	42	1.37	3782	85.61	70	2.83	4609	28.80	98	5.82	0	1.40
15	.69	196	99.47	43	1.41	3845	84.11	71	2.90	4213	26.98	99	5.97	0	1.40
16	.70	221	99.39	44	1.45	4367	82.59	72	2.98	3569	25.32	100	6.13	451	1.40
17	.72	271	99.30	45	1.48	4648	80.87	73	3.06	4471	23.91	101	6.29	0	1.22
18	.74	274	99.20	46	1.52	4523	79.03	74	3.14	3683	22.14	102	6.45	526	1.22
19	.76	306	99.09	47	1.56	5163	77.24	75	3.22	3914	20.68	103	6.62	0	1.01
20	.78	389	98.97	48	1.60	5344	75.20	76	3.30	4017	19.14	104	6.79	0	1.01
21	.80	420	98.81	49	1.65	5616	73.09	77	3.39	3579	17.55	105	6.97	664	1.01
22	.82	458	98.65	50	1.69	5624	70.87	78	3.48	3702	16.14	106	7.15	0	.75
23	.84	545	98.47	51	1.73	5720	68.65	79	3.57	3022	14.67	107	7.34	0	.75
24	.86	579	98.25	52	1.78	6400	66.39	80	3.66	2305	13.48	108	7.53	837	.75
25	.89	726	98.02	53	1.82	5986	63.86	81	3.76	2282	12.57	109	7.73	0	.42
26	.91	749	97.73	54	1.87	5632	61.49	82	3.85	3250	11.66	110	7.93	0	.42
27	.93	861	97.44	55	1.92	5626	59.27	83	3.96	2059	10.38	111	8.14	1056	.42
28	.96	993	97.10	56	1.97	5958	57.04	84	4.06	1570	9.57				
29	.98	1144	96.71	57	2.02	5854	54.69	85	4.16	2120	8.95				
30	1.01	1256	96.25	58	2.08	5256	52.37	86	4.27	2291	8.11				

ＰＮＣ機供給液（試験液３）0.4~2.2-40-F

Sample Id: 0 Date: 88.02.23 24 micron Orifice Tube, serial : 0 Volumetric: 10.0 microliters

True Log	Dia. Ch 1	Dia. Ch 128	Current	Gain	Counts		Preset Time	Elapsed Time	Preset Peak	Preset Total
14.1 (14)	.48	12.61	5.0	2.0	21801	0	.0	.4	0	0

Total = 245454 Mean at 2.36 Median at 2.42 Mode at 2.49

Chnl	Size	Volume	%Larger	Chnl	Size	Volume	%Larger	Chnl	Size	Volume	%Larger	Chnl	Size	Volume	%Larger
3	.50	92	100.00	29	98	941	96.37	55	1.92	4376	69.58	81	3.76	3703	16.38
4	.52	145	99.96	30	1.01	1014	95.98	56	1.97	4984	67.80	82	3.85	2957	14.87
5	.53	114	99.90	31	1.03	1280	95.57	57	2.02	5461	65.77	83	3.96	3195	13.66
6	.54	95	99.86	32	1.06	1343	95.05	58	2.08	5166	63.54	84	4.06	2842	12.36
7	.56	103	99.82	33	1.09	1255	94.50	59	2.13	4905	61.44	85	4.16	2852	11.20
8	.57	122	99.78	34	1.12	1441	93.99	60	2.19	5236	59.44	86	4.27	4266	10.04
9	.59	128	99.73	35	1.15	1653	93.40	61	2.24	5383	57.31	87	4.39	2560	8.30
10	.60	154	99.67	36	1.18	1701	92.73	62	2.30	5816	55.11	88	4.50	2213	7.26
11	.62	159	99.61	37	1.21	1806	92.04	63	2.36	5723	52.74	89	4.62	1494	6.36
12	.63	145	99.55	38	1.24	1864	91.30	64	2.42	5362	50.41	90	4.74	1937	5.75
13	.65	169	99.49	39	1.27	2214	90.54	65	2.49	6400	48.23	91	4.86	2093	4.96
14	.67	195	99.42	40	1.30	2325	89.64	66	2.55	5501	45.62	92	4.99	1131	4.11
15	.69	236	99.34	41	1.34	2307	88.69	67	2.62	5726	43.38	93	5.12	2851	3.65
16	.70	258	99.24	42	1.37	2572	87.75	68	2.69	4654	41.05	94	5.25	440	2.49
17	.72	282	99.14	43	1.41	2685	86.71	69	2.76	5856	39.15	95	5.39	1901	2.31
18	.74	355	99.02	44	1.45	2845	85.61	70	2.83	5295	36.76	96	5.53	1027	1.53
19	.76	358	98.88	45	1.48	2925	84.45	71	2.90	5052	34.61	97	5.67	555	1.11
20	.78	393	98.73	46	1.52	3300	83.26	72	2.98	5298	32.55	98	5.82	0	.89
21	.80	477	98.57	47	1.56	3426	81.92	73	3.06	4076	30.39	99	5.97	1295	.89
22	.82	487	98.38	48	1.60	3287	80.52	74	3.14	4310	28.73	100	6.13	0	.36
23	.84	530	98.18	49	1.65	3538	79.18	75	3.22	4353	26.97	101	6.29	0	.36
24	.86	598	97.96	50	1.69	3529	77.74	76	3.30	4047	25.20	102	6.45	0	.36
25	.89	725	97.72	51	1.73	3655	76.30	77	3.39	4136	23.55	103	6.62	882	.36
26	.91	792	97.43	52	1.78	3966	74.81	78	3.48	4596	21.87				
27	.93	883	97.10	53	1.82	4266	73.20	79	3.57	4414	19.99				
28	.96	922	96.74	54	1.87	4609	71.46	80	3.66	4470	18.20				

ＰＮＣ機供給液（試験液３）0.4~2.2-60-F

Sample Id: 0 Date: 88.02.23 24 micron Orifice Tube, serial : 0 Volumetric: 10.0 microliters

True Log	Dia. Ch 1	Dia. Ch 128	Current	Gain	Counts		Preset Time	Elapsed Time	Preset Peak	Preset Total
14.1 (14)	.48	12.61	5.0	2.0	18384	0	.0	.3	0	0

Total = 299320 Mean at 2.30 Median at 2.30 Mode at 2.49

Chnl	Size	Volume	%Larger	Chnl	Size	Volume	%Larger	Chnl	Size	Volume	%Larger	Chnl	Size	Volume	%Larger
3	.50	144	100.00	31	1.03	1595	95.04	59	2.13	5379	56.11	87	4.39	3043	9.70
4	.52	187	99.95	32	1.06	1697	94.51	60	2.19	5368	54.32	88	4.50	3674	8.68
5	.53	140	99.89	33	1.09	2029	93.94	61	2.24	5943	52.52	89	4.62	2089	7.46
6	.54	134	99.84	34	1.12	2067	93.27	62	2.30	6007	50.54	90	4.74	1806	6.76
7	.56	138	99.80	35	1.15	2246	92.57	63	2.36	6070	48.53	91	4.86	2195	6.16
8	.57	167	99.75	36	1.18	2566	91.82	64	2.42	5894	46.50	92	4.99	527	5.42
9	.59	182	99.70	37	1.21	2592	90.97	65	2.49	6400	44.53	93	5.12	854	5.25
10	.60	158	99.64	38	1.24	2890	90.10	66	2.55	5221	42.40	94	5.25	1845	4.96
11	.62	195	99.58	39	1.27	3083	89.14	67	2.62	5260	40.65	95	5.39	332	4.34
12	.63	222	99.52	40	1.30	3501	88.11	68	2.69	5724	38.89	96	5.53	1077	4.23
13	.65	235	99.44	41	1.34	3797	86.94	69	2.76	5695	36.98	97	5.67	776	3.87
14	.67	264	99.36	42	1.37	4031	85.67	70	2.83	5672	35.08	98	5.82	1257	3.61
15	.69	295	99.28	43	1.41	4057	84.32	71	2.90	6024	33.18	99	5.97	0	3.19
16	.70	332	99.18	44	1.45	4441	82.97	72	2.98	6116	31.17	100	6.13	1467	3.19
17	.72	369	99.07	45	1.48	4645	81.48	73	3.06	5213	29.13	101	6.29	0	2.70
18	.74	390	98.94	46	1.52	4951	79.93	74	3.14	5305	27.39	102	6.45	571	2.70
19	.76	517	98.81	47	1.56	5325	78.28	75	3.22	4245	25.61	103	6.62	1234	2.51
20	.78	543	98.64	48	1.60	5428	76.50	76	3.30	5733	24.20	104	6.79	1333	2.10
21	.80	643	98.46	49	1.65	5581	74.68	77	3.39	4460	22.28	105	6.97	720	1.66
22	.82	661	98.24	50	1.69	5374	72.82	78	3.48	4462	20.79	106	7.15	1556	1.42
23	.84	755	98.02	51	1.73	5441	71.02	79	3.57	4628	19.30	107	7.34	0	.90
24	.86	866	97.77	52	1.78	5652	69.21	80	3.66	3125	17.75	108	7.53	0	.90
25	.89	969	97.48	53	1.82	5577	67.32	81	3.76	4726	16.71	109	7.73	0	.90
26	.91	1026	97.16	54	1.87	5551	65.45	82	3.85	3526	15.13	110	7.93	0	.90
27	.93	1150	96.82	55	1.92	5636	63.60	83	3.96	3284	13.95	111	8.14	0	.90
28	.96	1246	96.43	56	1.97	5519	61.72	84	4.06	3406	12.86	112	8.35	1237	.90
29	.98	1408	96.01	57	2.02	5664	59.87	85	4.16	3220	11.72	113	8.57	0	.48
30	1.01	1502	95.54	58	2.08	5587	57.98	86	4.27	2816	10.64	114	8.79	1444	.48

PNC機供給液（試験液3）0.4-2.2-80-F

Sample Id: 0 Date: 88.02.23 24 micron Orifice Tube, serial : 0 Volumetric: 10.0 microliters

True Log	Dia. Ch 1	Dia. Ch 128	Current	Gain	Counts		Preset Time	Elapsed Time	Preset Peak	Preset Total
14.1 (14)	.48	12.61	5.0	2.0	30673	0	.0	.6	0	0

Total = 279831 Mean at 2.49 Median at 2.55 Mode at 2.90

Chnl	Size	Volume	%Larger	Chnl	Size	Volume	%Larger	Chnl	Size	Volume	%Larger	Chnl	Size	Volume	%Larger
3	.50	67	100.00	33	1.09	1416	95.58	63	2.36	5460	57.04	93	5.12	2397	6.82
4	.52	132	99.98	34	1.12	1455	95.07	64	2.42	5876	55.09	94	5.25	1648	5.97
5	.53	94	99.93	35	1.15	1690	94.55	65	2.49	6224	52.99	95	5.39	1017	5.38
6	.54	98	99.90	36	1.18	1627	93.95	66	2.55	6346	50.77	96	5.53	824	5.01
7	.56	105	99.86	37	1.21	1875	93.37	67	2.62	6214	48.50	97	5.67	297	4.72
8	.57	109	99.82	38	1.24	1738	92.70	68	2.69	5989	46.28	98	5.82	2245	4.61
9	.59	123	99.78	39	1.27	2155	92.08	69	2.76	5926	44.14	99	5.97	347	3.81
10	.60	132	99.74	40	1.30	2300	91.31	70	2.83	6218	42.02	100	6.13	749	3.69
11	.62	134	99.69	41	1.34	2321	90.48	71	2.90	6400	39.80	101	6.29	404	3.42
12	.63	158	99.64	42	1.37	2503	89.66	72	2.98	5540	37.51	102	6.45	874	3.28
13	.65	176	99.59	43	1.41	2595	88.76	73	3.06	5151	35.53	103	6.62	944	2.96
14	.67	196	99.53	44	1.45	2700	87.83	74	3.14	5865	33.69	104	6.79	510	2.63
15	.69	218	99.46	45	1.48	3093	86.87	75	3.22	4983	31.59	105	6.97	551	2.44
16	.70	233	99.38	46	1.52	3157	85.76	76	3.30	4974	29.81	106	7.15	1191	2.25
17	.72	266	99.29	47	1.56	3579	84.64	77	3.39	5690	28.04	107	7.34	643	1.82
18	.74	283	99.20	48	1.60	3685	83.36	78	3.48	4918	26.00	108	7.53	0	1.59
19	.76	344	99.10	49	1.65	4156	82.04	79	3.57	5092	24.25	109	7.73	1502	1.59
20	.78	376	98.98	50	1.69	4270	80.55	80	3.66	4863	22.43	110	7.93	0	1.05
21	.80	374	98.84	51	1.73	4030	79.03	81	3.76	5341	20.69	111	8.14	0	1.05
22	.82	472	98.71	52	1.78	4518	77.59	82	3.85	4002	18.78	112	8.35	0	1.05
23	.84	511	98.54	53	1.82	4289	75.97	83	3.96	3620	17.35	113	8.57	0	1.05
24	.86	566	98.36	54	1.87	4335	74.44	84	4.06	4237	16.06	114	8.79	0	1.05
25	.89	640	98.15	55	1.92	5525	72.89	85	4.16	2699	14.54	115	9.02	1194	1.05
26	.91	692	97.92	56	1.97	5184	70.92	86	4.27	2790	13.58	116	9.26	0	.63
27	.93	777	97.68	57	2.02	5157	69.06	87	4.39	3151	12.58	117	9.50	0	.63
28	.96	889	97.40	58	2.08	5586	67.22	88	4.50	2368	11.45	118	9.75	0	.63
29	.98	950	97.08	59	2.13	5689	65.23	89	4.62	2878	10.61	119	10.00	0	.63
30	1.01	966	96.74	60	2.19	5247	63.19	90	4.74	1900	9.58	120	10.26	1758	.63
31	1.03	1166	96.40	61	2.24	6237	61.32	91	4.86	2987	8.90				
32	1.06	1124	95.98	62	2.30	5728	59.09	92	4.99	2823	7.83				

ＰＮＣ機供給液（試験液３）0.4~2.2-100-F

Sample Id: 0 Date: 88.02.23 24 micron Orifice Tube, serial : 0 Volumetric: 10.0 microliters

True Log	Dia. Ch 1	Dia. Ch 128	Current	Gain	Counts		Preset Time	Elapsed Time	Preset Peak	Preset Total
14.1 (14)	.48	12.61	5.0	2.0	102880	0	.0	16.1	0	0

Total = 237146 Mean at 2.24 Median at 2.13 Mode at 1.87

Chnl	Size	Volume	%Larger	Chnl	Size	Volume	%Larger	Chnl	Size	Volume	%Larger	Chnl	Size	Volume	%Larger
3	.50	113	100.00	34	1.12	1648	94.41	65	2.49	3862	38.56	96	5.53	958	4.49
4	.52	112	99.95	35	1.15	1724	93.72	66	2.55	3796	36.94	97	5.67	690	4.08
5	.53	77	99.91	36	1.18	1872	92.99	67	2.62	3695	35.34	98	5.82	1490	3.79
6	.54	72	99.87	37	1.21	1972	92.20	68	2.69	3515	33.78	99	5.97	403	3.17
7	.56	82	99.84	38	1.24	2350	91.37	69	2.76	3838	32.30	100	6.13	0	3.00
8	.57	88	99.81	39	1.27	2520	90.38	70	2.83	3505	30.68	101	6.29	470	3.00
9	.59	84	99.77	40	1.30	2844	89.32	71	2.90	3279	29.20	102	6.45	0	2.80
10	.60	112	99.74	41	1.34	3114	88.12	72	2.98	2894	27.82	103	6.62	548	2.80
11	.62	116	99.69	42	1.37	3276	86.81	73	3.06	3127	26.60	104	6.79	1185	2.57
12	.63	106	99.64	43	1.41	3412	85.42	74	3.14	3145	25.28	105	6.97	0	2.07
13	.65	141	99.59	44	1.45	3703	83.99	75	3.22	2957	23.95	106	7.15	0	2.07
14	.67	139	99.53	45	1.48	4490	82.42	76	3.30	2991	22.70	107	7.34	0	2.07
15	.69	177	99.48	46	1.52	4102	80.53	77	3.39	2497	21.44	108	7.53	0	2.07
16	.70	190	99.40	47	1.56	4779	78.80	78	3.48	2222	20.39	109	7.73	0	2.07
17	.72	230	99.32	48	1.60	5264	76.79	79	3.57	3001	19.45	110	7.93	0	2.07
18	.74	235	99.22	49	1.65	5409	74.57	80	3.66	2779	18.19	111	8.14	1018	2.07
19	.76	292	99.13	50	1.69	5444	72.29	81	3.76	3202	17.02	112	8.35	1100	1.64
20	.78	306	99.00	51	1.73	5793	69.99	82	3.85	2811	15.67	113	8.57	0	1.17
21	.80	385	98.87	52	1.78	5780	67.55	83	3.96	2219	14.48	114	8.79	0	1.17
22	.82	409	98.71	53	1.82	5981	65.11	84	4.06	3281	13.54	115	9.02	0	1.17
23	.84	463	98.54	54	1.87	6400	62.59	85	4.16	1909	12.16	116	9.26	0	1.17
24	.86	549	98.34	55	1.92	5950	59.89	86	4.27	2652	11.36	117	9.50	0	1.17
25	.89	591	98.11	56	1.97	5806	57.38	87	4.39	2387	10.24	118	9.75	0	1.17
26	.91	697	97.86	57	2.02	6022	54.93	88	4.50	2751	9.23	119	10.00	0	1.17
27	.93	819	97.57	58	2.08	5306	52.39	89	4.62	1858	8.07	120	10.26	0	1.17
28	.96	802	97.22	59	2.13	5386	50.15	90	4.74	2208	7.29	121	10.53	0	1.17
29	.98	1005	96.89	60	2.19	5050	47.88	91	4.86	1301	6.36	122	10.80	0	1.17
30	1.01	1027	96.46	61	2.24	4880	45.75	92	4.99	937	5.81	123	11.09	0	1.17
31	1.03	1106	96.03	62	2.30	4352	43.70	93	5.12	506	5.41	124	11.38	2783	1.17
32	1.06	1342	95.56	63	2.36	4080	41.86	94	5.25	1094	5.20				
33	1.09	1379	95.00	64	2.42	3736	40.14	95	5.39	591	4.74				

PNC機処理液（19.8ℓ／h，試験液3）0.4~2.2-20-P

Sample Id: 0 Date: 88.02.23 24 micron Orifice Tube, serial : 0 Volumetric: 10.0 microliters

True Log	Dia. Ch 1	Dia. Ch 128	Current	Gain	Counts		Preset Time	Elapsed Time	Preset Peak	Preset Total
14.1 (14)	.48	12.61	5.0	2.0	21808	0	.0	.5	0	0

Total = 126380 Mean at 1.60 Median at 1.60 Mode at 1.65

Chnl	Size	Volume	%Larger	Chnl	Size	Volume	%Larger	Chnl	Size	Volume	%Larger	Chnl	Size	Volume	%Larger
3	.50	29	100.00	26	.91	447	97.36	49	1.65	6400	47.62	72	2.98	392	3.92
4	.52	55	99.98	27	.93	604	97.00	50	1.69	5389	42.55	73	3.06	424	3.61
5	.53	48	99.93	28	.96	705	96.53	51	1.73	5564	38.29	74	3.14	153	3.27
6	.54	38	99.90	29	.98	728	95.97	52	1.78	5260	33.88	75	3.22	494	3.15
7	.56	44	99.87	30	1.01	939	95.39	53	1.82	4390	29.72	76	3.30	178	2.76
8	.57	54	99.83	31	1.03	1009	94.65	54	1.87	4646	26.25	77	3.39	0	2.62
9	.59	45	99.79	32	1.06	1197	93.85	55	1.92	3545	22.57	78	3.48	208	2.62
10	.60	66	99.75	33	1.09	1217	92.90	56	1.97	3223	19.77	79	3.57	449	2.45
11	.62	54	99.70	34	1.12	1550	91.94	57	2.02	2868	17.22	80	3.66	0	2.10
12	.63	67	99.66	35	1.15	1772	90.71	58	2.08	2346	14.95	81	3.76	0	2.10
13	.65	82	99.60	36	1.18	1817	89.31	59	2.13	1865	13.09	82	3.85	0	2.10
14	.67	94	99.54	37	1.21	2094	87.87	60	2.19	1912	11.62	83	3.96	306	2.10
15	.69	115	99.47	38	1.24	2800	86.22	61	2.24	1228	10.10	84	4.06	0	1.86
16	.70	131	99.37	39	1.27	2852	84.00	62	2.30	844	9.13	85	4.16	714	1.86
17	.72	136	99.27	40	1.30	3389	81.75	63	2.36	1368	8.46	86	4.27	0	1.29
18	.74	159	99.16	41	1.34	3804	79.06	64	2.42	704	7.38	87	4.39	0	1.29
19	.76	206	99.04	42	1.37	4071	76.05	65	2.49	685	6.82	88	4.50	450	1.29
20	.78	199	98.87	43	1.41	4510	72.83	66	2.55	1150	6.28	89	4.62	0	.94
21	.80	243	98.72	44	1.45	4842	69.26	67	2.62	444	5.37	90	4.74	0	.94
22	.82	274	98.52	45	1.48	5167	65.43	68	2.69	480	5.02	91	4.86	568	.94
23	.84	301	98.31	46	1.52	5862	61.34	69	2.76	207	4.64	92	4.99	614	.49
24	.86	409	98.07	47	1.56	5729	56.71	70	2.83	224	4.48				
25	.89	490	97.75	48	1.60	5760	52.17	71	2.90	484	4.30				

PNC機処理液（36.6ℓ／h，試験液3）0.4~2.2-40-P

Sample Id: 0 Date: 88.02.23 24 micron Orifice Tube, serial : 0 Volumetric: 10.0 microliters

True Log	Dia. Ch 1	Dia. Ch 128	Current	Gain	Counts		Preset Time	Elapsed Time	Preset Peak	Preset Total
14.1 (14)	.48	12.61	5.0	2.0	22997	0	.0	.5	0	0

Total = 201569 Mean at 1.78 Median at 1.78 Mode at 1.73

Chnl	Size	Volume	%Larger	Chnl	Size	Volume	%Larger	Chnl	Size	Volume	%Larger	Chnl	Size	Volume	%Larger
3	.50	17	100.00	28	.96	1275	95.04	53	1.82	6194	48.69	78	3.48	0	2.34
4	.52	136	99.99	29	.98	1487	94.41	54	1.87	5864	45.62	79	3.57	238	2.34
5	.53	112	99.92	30	1.01	1731	93.67	55	1.92	5813	42.71	80	3.66	1803	2.23
6	.54	104	99.87	31	1.03	1852	92.81	56	1.97	4590	39.82	81	3.76	557	1.33
7	.56	90	99.82	32	1.06	1976	91.89	57	2.02	6220	37.55	82	3.85	301	1.05
8	.57	129	99.77	33	1.09	2121	90.91	58	2.08	5076	34.46	83	3.96	325	.90
9	.59	137	99.71	34	1.12	2211	89.86	59	2.13	5636	31.94	84	4.06	0	.74
10	.60	140	99.64	35	1.15	2421	88.76	60	2.19	5321	29.15	85	4.16	379	.74
11	.62	153	99.57	36	1.18	2907	87.56	61	2.24	4741	26.51	86	4.27	0	.56
12	.63	176	99.49	37	1.21	2918	86.12	62	2.30	3842	24.16	87	4.39	0	.56
13	.65	201	99.41	38	1.24	3353	84.67	63	2.36	4773	22.25	88	4.50	0	.56
14	.67	235	99.31	39	1.27	3612	83.01	64	2.42	3363	19.88	89	4.62	0	.56
15	.69	247	99.19	40	1.30	3470	81.22	65	2.49	4603	18.21	90	4.74	0	.56
16	.70	351	99.07	41	1.34	3673	79.50	66	2.55	2792	15.93	91	4.86	0	.56
17	.72	329	98.89	42	1.37	4173	77.67	67	2.62	3770	14.54	92	4.99	0	.56
18	.74	416	98.73	43	1.41	4612	75.60	68	2.69	2851	12.67	93	5.12	0	.56
19	.76	456	98.53	44	1.45	4903	73.32	69	2.76	2311	11.26	94	5.25	0	.56
20	.78	500	98.30	45	1.48	4867	70.88	70	2.83	2734	10.11	95	5.39	0	.56
21	.80	538	98.05	46	1.52	5481	68.47	71	2.90	2569	8.76	96	5.53	0	.56
22	.82	642	97.78	47	1.56	5119	65.75	72	2.98	2636	7.48	97	5.67	0	.56
23	.84	753	97.47	48	1.60	5704	63.21	73	3.06	1949	6.17	98	5.82	0	.56
24	.86	820	97.09	49	1.65	5788	60.38	74	3.14	1782	5.21	99	5.97	1120	.56
25	.89	1029	96.69	50	1.69	5848	57.51	75	3.22	1050	4.32				
26	.91	1092	96.17	51	1.73	6400	54.61	76	3.30	1512	3.80				
27	.93	1193	95.63	52	1.78	5526	51.43	77	3.39	1430	3.05				

PNC機処理液（57.6ℓ／h，試験液3）0.4~2.2-60-P

Sample Id: 0 Date: 88.02.23 24 micron Orifice Tube, serial : 0 Volumetric: 10.0 microliters

True Log	Dia. Ch 1	Dia. Ch 128	Current	Gain	Counts		Preset Time	Elapsed Time	Preset Peak	Preset Total
14.1 (14)	.48	12.61	5.0	2.0	20250	0	.0	.4	0	0

Total = 222708 Mean at 1.92 Median at 1.92 Mode at 2.24

Chnl	Size	Volume	%Larger	Chnl	Size	Volume	%Larger	Chnl	Size	Volume	%Larger	Chnl	Size	Volume	%Larger
3	.50	28	100.00	30	1.01	1276	95.68	57	2.02	6069	45.30	84	4.06	303	2.80
4	.52	99	99.99	31	1.03	1497	95.11	58	2.08	5826	42.58	85	4.16	328	2.66
5	.53	74	99.94	32	1.06	1862	94.43	59	2.13	6338	39.96	86	4.27	708	2.52
6	.54	71	99.91	33	1.09	1783	93.60	60	2.19	5687	37.11	87	4.39	191	2.20
7	.56	75	99.88	34	1.12	2043	92.80	61	2.24	6400	34.56	88	4.50	413	2.11
8	.57	83	99.84	35	1.15	2290	91.88	62	2.30	6195	31.69	89	4.62	893	1.93
9	.59	88	99.81	36	1.18	2470	90.85	63	2.36	5110	28.90	90	4.74	241	1.53
10	.60	117	99.77	37	1.21	2693	89.74	64	2.42	5166	26.61	91	4.86	781	1.42
11	.62	117	99.71	38	1.24	2940	88.53	65	2.49	5441	24.29	92	4.99	563	1.07
12	.63	108	99.66	39	1.27	3185	87.21	66	2.55	4484	21.85	93	5.12	0	.82
13	.65	134	99.61	40	1.30	3214	85.78	67	2.62	4397	19.83	94	5.25	0	.82
14	.67	145	99.55	41	1.34	3756	84.34	68	2.69	4223	17.86	95	5.39	355	.82
15	.69	210	99.49	42	1.37	3929	82.65	69	2.76	3517	15.96	96	5.53	0	.66
16	.70	199	99.39	43	1.41	4366	80.89	70	2.83	3646	14.38	97	5.67	0	.66
17	.72	241	99.30	44	1.45	4840	78.93	71	2.90	4050	12.75	98	5.82	0	.66
18	.74	282	99.20	45	1.48	4873	76.76	72	2.98	2757	10.93	99	5.97	0	.66
19	.76	276	99.07	46	1.52	5353	74.57	73	3.06	3497	9.69	100	6.13	0	.66
20	.78	358	98.95	47	1.56	5619	72.16	74	3.14	1049	8.12	101	6.29	564	.66
21	.80	467	98.79	48	1.60	5639	69.64	75	3.22	1814	7.65	102	6.45	0	.40
22	.82	524	98.58	49	1.65	5698	67.11	76	3.30	1797	6.83	103	6.62	0	.40
23	.84	567	98.34	50	1.69	6014	64.55	77	3.39	1323	6.03	104	6.79	0	.40
24	.86	606	98.09	51	1.73	5730	61.85	78	3.48	1334	5.43	105	6.97	0	.40
25	.89	767	97.81	52	1.78	6369	59.28	79	3.57	2060	4.84	106	7.15	0	.40
26	.91	856	97.47	53	1.82	6357	56.42	80	3.66	779	3.91	107	7.34	898	.40
27	.93	947	97.08	54	1.87	6377	53.56	81	3.76	481	3.56				
28	.96	1035	96.66	55	1.92	6181	50.70	82	3.85	649	3.34				
29	.98	1149	96.20	56	1.97	5843	47.92	83	3.96	561	3.05				

PNC機処理液（80.4ℓ／h，試験液3）0.4~2.2-80-P

Sample Id: 0 Date: 88.02.23 24 micron Orifice Tube, serial : 0 Volumetric: 10.0 microliters

True Log	Dia. Ch 1	Dia. Ch 128	Current	Gain	Counts		Preset Time	Elapsed Time	Preset Peak	Preset Total
14.1 (14)	.48	12.61	5.0	2.0	18730	0	.0	.4	0	0

Total = 216531 Mean at 2.02 Median at 2.08 Mode at 1.92

Chnl	Size	Volume	%Larger	Chnl	Size	Volume	%Larger	Chnl	Size	Volume	%Larger	Chnl	Size	Volume	%Larger
3	.50	19	100.00	28	.96	820	97.28	53	1.82	5612	64.48	78	3.48	2447	6.17
4	.52	87	99.99	29	.98	948	96.90	54	1.87	5703	61.89	79	3.57	1522	5.04
5	.53	60	99.95	30	1.01	995	96.46	55	1.92	6400	59.25	80	3.66	866	4.34
6	.54	52	99.92	31	1.03	1190	96.00	56	1.97	5778	56.30	81	3.76	1029	3.94
7	.56	57	99.90	32	1.06	1244	95.45	57	2.02	6096	53.63	82	3.85	1617	3.46
8	.57	66	99.87	33	1.09	1417	94.88	58	2.08	5939	50.81	83	3.96	873	2.72
9	.59	80	99.84	34	1.12	1481	94.22	59	2.13	6126	48.07	84	4.06	708	2.31
10	.60	76	99.81	35	1.15	1752	93.54	60	2.19	6084	45.24	85	4.16	510	1.99
11	.62	90	99.77	36	1.18	1919	92.73	61	2.24	5478	42.43	86	4.27	275	1.75
12	.63	112	99.73	37	1.21	2080	91.84	62	2.30	6241	39.90	87	4.39	893	1.62
13	.65	116	99.68	38	1.24	2220	90.88	63	2.36	6185	37.02	88	4.50	643	1.21
14	.67	141	99.62	39	1.27	2420	89.86	64	2.42	5652	34.16	89	4.62	695	.91
15	.69	153	99.56	40	1.30	2627	88.74	65	2.49	5591	31.55	90	4.74	188	.59
16	.70	170	99.49	41	1.34	2893	87.53	66	2.55	5043	28.97	91	4.86	203	.51
17	.72	200	99.41	42	1.37	3158	86.19	67	2.62	4720	26.64	92	4.99	219	.41
18	.74	220	99.32	43	1.41	3243	84.73	68	2.69	5408	24.46	93	5.12	0	.31
19	.76	261	99.22	44	1.45	3900	83.23	69	2.76	4770	21.96	94	5.25	0	.31
20	.78	295	99.09	45	1.48	3820	81.43	70	2.83	4714	19.76	95	5.39	0	.31
21	.80	336	98.96	46	1.52	4184	79.67	71	2.90	4532	17.59	96	5.53	298	.31
22	.82	390	98.80	47	1.56	4230	77.74	72	2.98	4104	15.49	97	5.67	0	.17
23	.84	424	98.62	48	1.60	4709	75.78	73	3.06	4081	13.60	98	5.82	0	.17
24	.86	497	98.43	49	1.65	4883	73.61	74	3.14	3212	11.71	99	5.97	376	.17
25	.89	598	98.20	50	1.69	4705	71.35	75	3.22	3117	10.23				
26	.91	660	97.92	51	1.73	4826	69.18	76	3.30	2923	8.79				
27	.93	737	97.62	52	1.78	5353	66.95	77	3.39	2746	7.44				

ＰＮＣ機処理液（99.6ℓ／h，試験液３）0.4~2.2-100-P

Sample Id: 0 Date: 88.02.23 24 micron Orifice Tube, serial : 0 Volumetric: 10.0 microliters

True Log	Dia. Ch 1	Dia. Ch 128	Current	Gain	Counts		Preset Time	Elapsed Time	Preset Peak	Preset Total
14.1 (14)	.48	12.61	5.0	2.0	26122	0	.0	.5	0	0

Total = 227789 Mean at 1.97 Median at 2.02 Mode at 1.92

Chnl	Size	Volume	%Larger	Chnl	Size	Volume	%Larger	Chnl	Size	Volume	%Larger	Chnl	Size	Volume	%Larger
3	.50	78	100.00	28	96	1094	95.99	53	1.82	5369	60.95	78	3.48	2091	7.61
4	.52	151	99.97	29	98	1310	95.51	54	1.87	6033	58.59	79	3.57	1694	6.69
5	.53	107	99.90	30	1.01	1345	94.94	55	1.92	6400	55.94	80	3.66	1627	5.95
6	.54	111	99.85	31	1.03	1417	94.35	56	1.97	6390	53.13	81	3.76	2307	5.23
7	.56	116	99.80	32	1.06	1722	93.72	57	2.02	6303	50.33	82	3.85	1543	4.22
8	.57	123	99.75	33	1.09	1774	92.97	58	2.08	6067	47.56	83	3.96	641	3.54
9	.59	138	99.70	34	1.12	1888	92.19	59	2.13	6355	44.90	84	4.06	1524	3.26
10	.60	150	99.64	35	1.15	1943	91.36	60	2.19	5284	42.11	85	4.16	1347	2.59
11	.62	151	99.57	36	1.18	2336	90.51	61	2.24	6248	39.79	86	4.27	1132	2.00
12	.63	176	99.51	37	1.21	2557	89.48	62	2.30	5764	37.04	87	4.39	349	1.51
13	.65	202	99.43	38	1.24	2564	88.36	63	2.36	5736	34.51	88	4.50	189	1.35
14	.67	235	99.34	39	1.27	2647	87.23	64	2.42	4780	31.99	89	4.62	408	1.27
15	.69	257	99.24	40	1.30	3256	86.07	65	2.49	5197	29.90	90	4.74	661	1.09
16	.70	312	99.12	41	1.34	3174	84.64	66	2.55	5063	27.62	91	4.86	0	.80
17	.72	315	98.99	42	1.37	3424	83.25	67	2.62	4875	25.39	92	4.99	0	.80
18	.74	375	98.85	43	1.41	3804	81.75	68	2.69	4785	23.25	93	5.12	556	.80
19	.76	412	98.68	44	1.45	3984	80.08	69	2.76	4170	21.15	94	5.25	300	.56
20	.78	489	98.50	45	1.48	4712	78.33	70	2.83	4224	19.32	95	5.39	0	.42
21	.80	540	98.29	46	1.52	4416	76.26	71	2.90	4056	17.47	96	5.53	0	.42
22	.82	539	98.05	47	1.56	4541	74.32	72	2.98	3944	15.69	97	5.67	0	.42
23	.84	639	97.82	48	1.60	4821	72.33	73	3.06	3729	13.95	98	5.82	409	.42
24	.86	762	97.53	49	1.65	5088	70.21	74	3.14	2877	12.32	99	5.97	0	.24
25	.89	876	97.20	50	1.69	5457	67.98	75	3.22	2211	11.05	100	6.13	0	.24
26	.91	872	96.82	51	1.73	5248	65.58	76	3.30	3135	10.08	101	6.29	0	.24
27	.93	1003	96.43	52	1.78	5308	63.28	77	3.39	2500	8.71	102	6.45	557	.24

ORNL機供給液（試験液3）ORNL-0.4~2.2-20-F

Sample Id: 0 Date: 88.03.15 24 micron Orifice Tube, serial : 0 Volumetric: 10.0 microliters

True Log	Dia. Ch 1	Dia. Ch 128	Current	Gain	Counts		Preset Time	Elapsed Time	Preset Peak	Preset Total
14.1 (14)	.48	12.61	5.0	2.0	22736	0	.0	.4	0	0

Total = 263442 Mean at 2.49 Median at 2.49 Mode at 2.69

Chnl	Size	Volume	%Larger	Chnl	Size	Volume	%Larger	Chnl	Size	Volume	%Larger	Chnl	Size	Volume	%Larger
3	.50	92	100.00	34	1.12	1509	94.04	65	2.49	5217	51.57	96	5.53	940	7.47
4	.52	199	99.97	35	1.15	1631	93.47	66	2.55	5822	49.59	97	5.67	0	7.11
5	.53	129	99.89	36	1.18	1795	92.85	67	2.62	5757	47.38	98	5.82	366	7.11
6	.54	129	99.84	37	1.21	1868	92.17	68	2.69	6400	45.20	99	5.97	1186	6.97
7	.56	131	99.79	38	1.24	2106	91.46	69	2.76	6021	42.77	100	6.13	1281	6.52
8	.57	133	99.74	39	1.27	2165	90.66	70	2.83	6379	40.48	101	6.29	1384	6.04
9	.59	133	99.69	40	1.30	2368	89.84	71	2.90	5577	38.06	102	6.45	1994	5.51
10	.60	152	99.64	41	1.34	2429	88.94	72	2.98	4458	35.95	103	6.62	1077	4.75
11	.62	177	99.58	42	1.37	2706	88.02	73	3.06	5240	34.25	104	6.79	582	4.35
12	.63	188	99.52	43	1.41	2877	86.99	74	3.14	4975	32.26	105	6.97	0	4.12
13	.65	218	99.44	44	1.45	3063	85.90	75	3.22	4819	30.38	106	7.15	0	4.12
14	.67	225	99.36	45	1.48	3060	84.74	76	3.30	4739	28.55	107	7.34	0	4.12
15	.69	256	99.28	46	1.52	3241	83.58	77	3.39	4471	26.75	108	7.53	0	4.12
16	.70	300	99.18	47	1.56	3367	82.35	78	3.48	4753	25.05	109	7.73	0	4.12
17	.72	293	99.07	48	1.60	3530	81.07	79	3.57	4125	23.25	110	7.93	0	4.12
18	.74	346	98.95	49	1.65	4021	79.73	80	3.66	4002	21.68	111	8.14	0	4.12
19	.76	403	98.82	50	1.69	3843	78.20	81	3.76	3341	20.16	112	8.35	0	4.12
20	.78	443	98.67	51	1.73	3950	76.74	82	3.85	2548	18.89	113	8.57	0	4.12
21	.80	463	98.50	52	1.78	4006	75.24	83	3.96	3555	17.93	114	8.79	2522	4.12
22	.82	521	98.33	53	1.82	4554	73.72	84	4.06	3593	16.58	115	9.02	0	3.17
23	.84	614	98.13	54	1.87	4214	71.99	85	4.16	2677	15.21	116	9.26	0	3.17
24	.86	619	97.90	55	1.92	4592	70.40	86	4.27	2170	14.20	117	9.50	1590	3.17
25	.89	722	97.66	56	1.97	4663	68.65	87	4.39	2031	13.37	118	9.75	0	2.56
26	.91	837	97.39	57	2.02	4577	66.88	88	4.50	1857	12.60	119	10.00	1856	2.56
27	.93	814	97.07	58	2.08	5127	65.14	89	4.62	2554	11.90	120	10.26	0	1.86
28	.96	952	96.76	59	2.13	5288	63.20	90	4.74	2956	10.93	121	10.53	2166	1.86
29	.98	1052	96.40	60	2.19	4978	61.19	91	4.86	1065	9.81	122	10.80	0	1.04
30	1.01	1072	96.00	61	2.24	5148	59.30	92	4.99	1840	9.40	123	11.09	0	1.04
31	1.03	1228	95.59	62	2.30	4883	57.35	93	5.12	994	8.70	124	11.38	2732	1.04
32	1.06	1320	95.13	63	2.36	5471	55.49	94	5.25	806	8.33				
33	1.09	1527	94.62	64	2.42	4856	53.42	95	5.39	1450	8.02				

ＯＲＮＬ機供給液（試験液３）ORNL-0.4~2.2-80-F

Sample Id: 0 Date: 88.03.15 24 micron Orifice Tube, serial : 0 Volumetric: 10.0 microliters

True Log	Dia. Ch 1	Dia. Ch 128	Current	Gain	Counts		Preset Time	Elapsed Time	Preset Peak	Preset Total
14.1 (14)	.48	12.61	5.0	2.0	21843	0	.0	.4	0	0

Total = 304893 Mean at 2.19 Median at 2.13 Mode at 1.92

Chnl	Size	Volume	%Larger	Chnl	Size	Volume	%Larger	Chnl	Size	Volume	%Larger	Chnl	Size	Volume	%Larger
3	.50	240	100.00	31	1.03	2027	93.13	59	2.13	5965	51.41	87	4.39	1978	9.68
4	.52	361	99.92	32	1.06	2226	92.47	60	2.19	5393	49.45	88	4.50	2442	9.03
5	.53	237	99.80	33	1.09	2353	91.74	61	2.24	5903	47.68	89	4.62	2474	8.23
6	.54	230	99.73	34	1.12	2413	90.97	62	2.30	6091	45.74	90	4.74	2673	7.42
7	.56	233	99.65	35	1.15	2683	90.18	63	2.36	5543	43.75	91	4.86	2695	6.54
8	.57	269	99.57	36	1.18	2868	89.30	64	2.42	5225	41.93	92	4.99	2288	5.66
9	.59	280	99.49	37	1.21	3013	88.36	65	2.49	5826	40.22	93	5.12	899	4.90
10	.60	274	99.39	38	1.24	3214	87.37	66	2.55	5459	38.30	94	5.25	1457	4.61
11	.62	316	99.30	39	1.27	3421	86.31	67	2.62	5807	36.51	95	5.39	787	4.13
12	.63	345	99.20	40	1.30	3808	85.19	68	2.69	5721	34.61	96	5.53	850	3.87
13	.65	406	99.09	41	1.34	4017	83.94	69	2.76	4741	32.73	97	5.67	0	3.60
14	.67	400	98.95	42	1.37	4379	82.63	70	2.83	5123	31.18	98	5.82	662	3.60
15	.69	496	98.82	43	1.41	4755	81.19	71	2.90	4428	29.50	99	5.97	1072	3.38
16	.70	573	98.66	44	1.45	4532	79.63	72	2.98	5182	28.05	100	6.13	772	3.03
17	.72	596	98.47	45	1.48	4738	78.14	73	3.06	5446	26.35	101	6.29	834	2.77
18	.74	648	98.28	46	1.52	4846	76.59	74	3.14	5015	24.85	102	6.45	901	2.50
19	.76	747	98.06	47	1.56	5415	75.00	75	3.22	4469	23.21	103	6.62	487	2.20
20	.78	824	97.82	48	1.60	5580	73.22	76	3.30	5069	21.74	104	6.79	1578	2.04
21	.80	928	97.55	49	1.65	5595	71.39	77	3.39	4173	20.08	105	6.97	568	1.53
22	.82	924	97.24	50	1.69	6069	69.56	78	3.48	4156	18.71	106	7.15	0	1.34
23	.84	1167	96.94	51	1.73	5998	67.57	79	3.57	4034	17.35	107	7.34	663	1.34
24	.86	1164	96.56	52	1.78	6028	65.60	80	3.66	3536	16.03	108	7.53	0	1.12
25	.89	1187	96.18	53	1.82	6013	63.62	81	3.76	3731	14.87	109	7.73	774	1.12
26	.91	1358	95.79	54	1.87	6309	61.65	82	3.85	3743	13.64	110	7.93	1673	.87
27	.93	1486	95.34	55	1.92	6400	59.58	83	3.96	1659	12.42	111	8.14	0	.32
28	.96	1613	94.85	56	1.97	6131	57.48	84	4.06	3025	11.87	112	8.35	977	.32
29	.98	1765	94.33	57	2.02	6262	55.47	85	4.16	1574	10.88				
30	1.01	1864	93.75	58	2.08	6136	53.42	86	4.27	2092	10.36				

ＯＲＮＬ機供給液（試験液３）ORNL-0.4~2.2-140-F

Sample Id: 0 Date: 88.03.15 24 micron Orifice Tube, serial : 0 Volumetric: 10.0 microliters

True Log	Dia. Ch 1	Dia. Ch 128	Current	Gain	Counts		Preset Time	Elapsed Time	Preset Peak	Preset Total
14.1 (14)	.48	12.61	5.0	2.0	30564	0	.0	.6	0	0

Total = 247815 Mean at 2.13 Median at 2.13 Mode at 2.30

Chnl	Size	Volume	%Larger	Chnl	Size	Volume	%Larger	Chnl	Size	Volume	%Larger	Chnl	Size	Volume	%Larger
3	.50	58	100.00	35	1.15	1931	93.02	67	2.62	5297	32.58	99	5.97	181	1.82
4	.52	130	99.98	36	1.18	2095	92.24	68	2.69	5903	30.44	100	6.13	195	1.74
5	.53	95	99.92	37	1.21	2254	91.40	69	2.76	5365	28.06	101	6.29	0	1.67
6	.54	90	99.89	38	1.24	2516	90.49	70	2.83	4472	25.90	102	6.45	456	1.67
7	.56	103	99.85	39	1.27	2598	89.47	71	2.90	5164	24.09	103	6.62	0	1.48
8	.57	108	99.81	40	1.30	2777	88.43	72	2.98	4100	22.01	104	6.79	266	1.48
9	.59	110	99.76	41	1.34	3057	87.30	73	3.06	4236	20.35	105	6.97	0	1.37
10	.60	127	99.72	42	1.37	3169	86.07	74	3.14	4132	18.64	106	7.15	311	1.37
11	.62	139	99.67	43	1.41	3461	84.79	75	3.22	3560	16.98	107	7.34	0	1.25
12	.63	152	99.61	44	1.45	3557	83.40	76	3.30	3449	15.54	108	7.53	0	1.25
13	.65	174	99.55	45	1.48	3904	81.96	77	3.39	4090	14.15	109	7.73	392	1.25
14	.67	185	99.48	46	1.52	3864	80.38	78	3.48	3171	12.50	110	7.93	423	1.09
15	.69	205	99.41	47	1.56	4431	78.83	79	3.57	3157	11.22	111	8.14	0	.92
16	.70	241	99.32	48	1.60	4640	77.04	80	3.66	2163	9.95	112	8.35	0	.92
17	.72	270	99.23	49	1.65	4813	75.17	81	3.76	2157	9.07	113	8.57	0	.92
18	.74	299	99.12	50	1.69	4946	73.22	82	3.85	1845	8.20	114	8.79	577	.92
19	.76	342	99.00	51	1.73	5180	71.23	83	3.96	1731	7.46	115	9.02	0	.69
20	.78	403	98.86	52	1.78	5606	69.14	84	4.06	1700	6.76	116	9.26	0	.69
21	.80	434	98.70	53	1.82	5578	66.87	85	4.16	1286	6.07	117	9.50	0	.69
22	.82	508	98.52	54	1.87	6021	64.62	86	4.27	1455	5.55	118	9.75	0	.69
23	.84	577	98.32	55	1.92	5716	62.19	87	4.39	1429	4.97	119	10.00	0	.69
24	.86	606	98.08	56	1.97	5903	59.89	88	4.50	849	4.39	120	10.26	0	.69
25	.89	730	97.84	57	2.02	6237	57.51	89	4.62	584	4.05	121	10.53	0	.69
26	.91	782	97.54	58	2.08	6382	54.99	90	4.74	1442	3.81	122	10.80	0	.69
27	.93	928	97.23	59	2.13	6247	52.41	91	4.86	487	3.23	123	11.09	0	.69
28	.96	962	96.85	60	2.19	6324	49.89	92	4.99	316	3.03	124	11.38	0	.69
29	.98	1105	96.47	61	2.24	6345	47.34	93	5.12	568	2.91	125	11.67	0	.69
30	1.01	1153	96.02	62	2.30	6400	44.78	94	5.25	491	2.68	126	11.98	0	.69
31	1.03	1350	95.55	63	2.36	5820	42.20	95	5.39	398	2.48	127	12.29	0	.69
32	1.06	1522	95.01	64	2.42	6252	39.85	96	5.53	430	2.32	128	12.61	1702	.69
33	1.09	1616	94.40	65	2.49	5659	37.33	97	5.67	310	2.14				
34	1.12	1786	93.74	66	2.55	6100	35.04	98	5.82	502	2.02				

ORNL機供給液 (21.6ℓ／h) ORNL-0.4~2.2-20-P

Sample Id: 0 Date: 88.03.15 24 micron Orifice Tube, serial : 0 Volumetric: 10.0 microliters

True Log	Dia. Ch 1	Dia. Ch 128	Current	Gain	Counts		Preset Time	Elapsed Time	Preset Peak	Preset Total
14.1 (14)	.48	12.61	5.0	2.0	33053	0	.0	.7	0	0

Total = 247085 Mean at 1.27 Median at 1.24 Mode at 1.21

Chnl	Size	Volume	%Larger	Chnl	Size	Volume	%Larger	Chnl	Size	Volume	%Larger	Chnl	Size	Volume	%Larger
3	.50	804	100.00	29	.98	5685	72.57	55	1.92	3810	15.35	81	3.76	0	1.98
4	.52	1669	99.67	30	1.01	5804	70.27	56	1.97	3705	13.80	82	3.85	439	1.98
5	.53	1061	99.00	31	1.03	5751	67.92	57	2.02	3367	12.31	83	3.96	474	1.80
6	.54	1052	98.57	32	1.06	5763	65.59	58	2.08	2540	10.94	84	4.06	0	1.61
7	.56	1227	98.14	33	1.09	6048	63.26	59	2.13	2744	9.91	85	4.16	554	1.61
8	.57	1195	97.65	34	1.12	5890	60.81	60	2.19	1603	8.80	86	4.27	0	1.39
9	.59	1310	97.16	35	1.15	6283	58.43	61	2.24	1991	8.16	87	4.39	0	1.39
10	.60	1372	96.63	36	1.18	5799	55.89	62	2.30	2151	7.35	88	4.50	0	1.39
11	.62	1540	96.08	37	1.21	6400	53.54	63	2.36	1415	6.48	89	4.62	0	1.39
12	.63	1576	95.46	38	1.24	6359	50.95	64	2.42	1528	5.91	90	4.74	0	1.39
13	.65	1846	94.82	39	1.27	5765	48.38	65	2.49	2005	5.29	91	4.86	0	1.39
14	.67	1798	94.07	40	1.30	5785	46.04	66	2.55	1147	4.48	92	4.99	0	1.39
15	.69	2217	93.34	41	1.34	6195	43.70	67	2.62	688	4.01	93	5.12	0	1.39
16	.70	2382	92.45	42	1.37	5776	41.19	68	2.69	595	3.73	94	5.25	0	1.39
17	.72	2568	91.48	43	1.41	5961	38.86	69	2.76	804	3.49	95	5.39	1200	1.39
18	.74	2861	90.44	44	1.45	5185	36.44	70	2.83	174	3.17	96	5.53	0	.90
19	.76	2869	89.28	45	1.48	5576	34.35	71	2.90	375	3.10	97	5.67	0	.90
20	.78	3311	88.12	46	1.52	5401	32.09	72	2.98	203	2.95	98	5.82	0	.90
21	.80	3455	86.78	47	1.56	5336	29.90	73	3.06	438	2.86	99	5.97	0	.90
22	.82	3784	85.38	48	1.60	4973	27.74	74	3.14	473	2.69	100	6.13	0	.90
23	.84	4166	83.85	49	1.65	4997	25.73	75	3.22	0	2.49	101	6.29	0	.90
24	.86	4075	82.17	50	1.69	4104	23.71	76	3.30	276	2.49	102	6.45	0	.90
25	.89	4740	80.52	51	1.73	5034	22.05	77	3.39	0	2.38	103	6.62	2228	.90
26	.91	4866	78.60	52	1.78	3928	20.01	78	3.48	645	2.38				
27	.93	4752	76.63	53	1.82	3917	18.42	79	3.57	348	2.12				
28	.96	5276	74.71	54	1.87	3678	16.84	80	3.66	0	1.98				

ORNL機供給液 (53.4ℓ／h) ORNL-0.4~2.2-50-P

Sample Id: 0 Date: 88.03.15 24 micron Orifice Tube, serial : 0 Volumetric: 10.0 microliters

True Log	Dia. Ch 1	Dia. Ch 128	Current	Gain	Counts		Preset Time	Elapsed Time	Preset Peak	Preset Total
14.1 (14)	.48	12.61	5.0	2.0	26427	0	.0	.5	0	0

Total = 225013 Mean at 1.65 Median at 1.69 Mode at 1.69

Chnl	Size	Volume	%Larger	Chnl	Size	Volume	%Larger	Chnl	Size	Volume	%Larger	Chnl	Size	Volume	%Larger
3	.50	173	100.00	27	.93	2026	92.02	51	1.73	6039	47.45	75	3.22	1167	4.26
4	.52	368	99.92	28	.96	2080	91.10	52	1.78	6051	44.76	76	3.30	883	3.74
5	.53	276	99.76	29	.98	2430	90.18	53	1.82	5558	42.08	77	3.39	681	3.35
6	.54	275	99.64	30	1.01	2521	89.10	54	1.87	5430	39.61	78	3.48	589	3.05
7	.56	296	99.51	31	1.03	2895	87.98	55	1.92	5867	37.19	79	3.57	636	2.78
8	.57	285	99.38	32	1.06	2834	86.69	56	1.97	6070	34.58	80	3.66	687	2.50
9	.59	336	99.26	33	1.09	2925	85.43	57	2.02	5774	31.89	81	3.76	371	2.20
10	.60	366	99.11	34	1.12	3307	84.13	58	2.08	5455	29.32	82	3.85	401	2.03
11	.62	387	98.94	35	1.15	3536	82.66	59	2.13	5114	26.90	83	3.96	650	1.85
12	.63	417	98.77	36	1.18	3638	81.09	60	2.19	4574	24.62	84	4.06	702	1.56
13	.65	467	98.59	37	1.21	3739	79.48	61	2.24	4507	22.59	85	4.16	253	1.25
14	.67	505	98.38	38	1.24	3986	77.81	62	2.30	4955	20.59	86	4.27	273	1.14
15	.69	616	98.16	39	1.27	4407	76.04	63	2.36	4338	18.39	87	4.39	0	1.02
16	.70	620	97.88	40	1.30	4567	74.08	64	2.42	3689	16.46	88	4.50	638	1.02
17	.72	719	97.61	41	1.34	4361	72.05	65	2.49	3447	14.82	89	4.62	689	.73
18	.74	832	97.29	42	1.37	4912	70.12	66	2.55	3666	13.29	90	4.74	372	.43
19	.76	928	96.92	43	1.41	5405	67.93	67	2.62	3270	11.66	91	4.86	0	.26
20	.78	1064	96.50	44	1.45	5596	65.53	68	2.69	3057	10.20	92	4.99	0	.26
21	.80	1122	96.03	45	1.48	5575	63.04	69	2.76	1541	8.85	93	5.12	0	.26
22	.82	1222	95.53	46	1.52	5503	60.57	70	2.83	1665	8.16	94	5.25	0	.26
23	.84	1482	94.99	47	1.56	5865	58.12	71	2.90	1542	7.42	95	5.39	0	.26
24	.86	1544	94.33	48	1.60	5700	55.51	72	2.98	1851	6.74	96	5.53	592	.26
25	.89	1739	93.64	49	1.65	6049	52.98	73	3.06	2100	5.91				
26	.91	1916	92.87	50	1.69	6400	50.29	74	3.14	1621	4.98				

ＯＲＮＬ機処理液（83.4ℓ／h）ORNL-0.4~2.2-80-P

Sample Id: 0 Date: 88.03.15 24 micron Orifice Tube, serial : 0 Volumetric: 10.0 microliters

True Log	Dia. Ch 1	Dia. Ch 128	Current	Gain	Counts		Preset Time	Elapsed Time	Preset Peak	Preset Total
14.1 (14)	.48	12.61	5.0	2.0	28536	0	.0	.6	0	0

Total = 229932 Mean at 1.82 Median at 1.87 Mode at 1.97

Chnl	Size	Volume	%Larger	Chnl	Size	Volume	%Larger	Chnl	Size	Volume	%Larger	Chnl	Size	Volume	%Larger
3	.50	164	100.00	27	.93	1535	93.83	51	1.73	5355	57.33	75	3.22	2197	7.65
4	.52	317	99.93	28	.96	1653	93.17	52	1.78	5431	55.00	76	3.30	1888	6.69
5	.53	225	99.79	29	.98	1856	92.45	53	1.82	5786	52.64	77	3.39	2098	5.87
6	.54	226	99.69	30	1.01	1837	91.64	54	1.87	6192	50.12	78	3.48	1763	4.96
7	.56	220	99.59	31	1.03	2113	90.84	55	1.92	5796	47.43	79	3.57	1021	4.19
8	.57	243	99.50	32	1.06	2261	89.92	56	1.97	6400	44.91	80	3.66	1029	3.75
9	.59	256	99.39	33	1.09	2379	88.94	57	2.02	6046	42.13	81	3.76	1191	3.30
10	.60	289	99.28	34	1.12	2635	87.90	58	2.08	5472	39.50	82	3.85	1201	2.78
11	.62	304	99.16	35	1.15	2795	86.76	59	2.13	5811	37.12	83	3.96	927	2.26
12	.63	335	99.02	36	1.18	3047	85.54	60	2.19	5385	34.59	84	4.06	1102	1.85
13	.65	381	98.88	37	1.21	3067	84.22	61	2.24	5818	32.25	85	4.16	433	1.38
14	.67	439	98.71	38	1.24	3339	82.88	62	2.30	5025	29.72	86	4.27	117	1.19
15	.69	464	98.52	39	1.27	3490	81.43	63	2.36	5390	27.53	87	4.39	379	1.14
16	.70	503	98.32	40	1.30	3794	79.91	64	2.42	4479	25.19	88	4.50	136	.97
17	.72	598	98.10	41	1.34	4153	78.26	65	2.49	4816	23.24	89	4.62	147	.91
18	.74	644	97.84	42	1.37	4094	76.46	66	2.55	4681	21.15	90	4.74	637	.85
19	.76	785	97.56	43	1.41	4390	74.68	67	2.62	3901	19.11	91	4.86	344	.57
20	.78	822	97.22	44	1.45	4506	72.77	68	2.69	4127	17.41	92	4.99	186	.42
21	.80	917	96.86	45	1.48	4702	70.81	69	2.76	4051	15.62	93	5.12	0	.34
22	.82	1021	96.46	46	1.52	4921	68.76	70	2.83	3460	13.86	94	5.25	0	.34
23	.84	1075	96.02	47	1.56	4938	66.62	71	2.90	3189	12.35	95	5.39	234	.34
24	.86	1185	95.55	48	1.60	5249	64.47	72	2.98	2336	10.96	96	5.53	253	.24
25	.89	1341	95.04	49	1.65	5684	62.19	73	3.06	2524	9.95	97	5.67	0	.13
26	.91	1426	94.45	50	1.69	5491	59.72	74	3.14	2773	8.85	98	5.82	296	.13

ORNL機処理液 (112.8ℓ／h) ORNL-0.4~2.2-110-P

Sample Id: 0 Date: 88.03.15 24 micron Orifice Tube, serial : 0 Volumetric: 10.0 microliters

True Log	Dia. Ch 1	Dia. Ch 128	Current	Gain	Counts		Preset Time	Elapsed Time	Preset Peak	Preset Total
14.1 (14)	.48	12.61	5.0	2.0	18014	0	.0	.3	0	0

Total = 236682 Mean at 1.97 Median at 1.97 Mode at 2.02

Chnl	Size	Volume	%Larger	Chnl	Size	Volume	%Larger	Chnl	Size	Volume	%Larger	Chnl	Size	Volume	%Larger
3	.50	105	100.00	28	.96	1301	95.24	53	1.82	5843	59.75	78	3.48	3380	7.73
4	.52	197	99.96	29	.98	1563	94.69	54	1.87	5840	57.28	79	3.57	1826	6.30
5	.53	154	99.87	30	1.01	1586	94.03	55	1.92	5723	54.81	80	3.66	1350	5.53
6	.54	149	99.81	31	1.03	1822	93.36	56	1.97	6070	52.39	81	3.76	1795	4.96
7	.56	150	99.74	32	1.06	1918	92.59	57	2.02	6400	49.83	82	3.85	1212	4.20
8	.57	165	99.68	33	1.09	2094	91.78	58	2.08	5854	47.13	83	3.96	786	3.69
9	.59	171	99.61	34	1.12	2247	90.90	59	2.13	6017	44.65	84	4.06	1415	3.36
10	.60	183	99.54	35	1.15	2268	89.95	60	2.19	6081	42.11	85	4.16	611	2.76
11	.62	196	99.46	36	1.18	2530	88.99	61	2.24	5949	39.54	86	4.27	1321	2.50
12	.63	232	99.38	37	1.21	2696	87.92	62	2.30	5214	37.03	87	4.39	714	1.94
13	.65	246	99.28	38	1.24	2881	86.78	63	2.36	5940	34.82	88	4.50	578	1.64
14	.67	313	99.18	39	1.27	3169	85.57	64	2.42	4851	32.31	89	4.62	417	1.40
15	.69	320	99.04	40	1.30	3287	84.23	65	2.49	6282	30.27	90	4.74	225	1.22
16	.70	367	98.91	41	1.34	3490	82.84	66	2.55	5592	27.61	91	4.86	486	1.13
17	.72	405	98.75	42	1.37	3606	81.36	67	2.62	3648	25.25	92	4.99	525	.92
18	.74	456	98.58	43	1.41	4116	79.84	68	2.69	4762	23.71	93	5.12	0	.70
19	.76	506	98.39	44	1.45	4132	78.10	69	2.76	4612	21.69	94	5.25	0	.70
20	.78	591	98.18	45	1.48	4444	76.36	70	2.83	3594	19.75	95	5.39	331	.70
21	.80	649	97.93	46	1.52	4464	74.48	71	2.90	5487	18.23	96	5.53	0	.56
22	.82	712	97.65	47	1.56	4564	72.59	72	2.98	3468	15.91	97	5.67	0	.56
23	.84	773	97.35	48	1.60	4738	70.66	73	3.06	4290	14.44	98	5.82	835	.56
24	.86	914	97.03	49	1.65	4770	68.66	74	3.14	2742	12.63	99	5.97	0	.21
25	.89	1002	96.64	50	1.69	5163	66.65	75	3.22	3668	11.47	100	6.13	488	.21
26	.91	1140	96.22	51	1.73	5325	64.46	76	3.30	1981	9.92				
27	.93	1161	95.73	52	1.78	5837	62.21	77	3.39	3211	9.09				

ＯＲＮＬ機処理液（146.7ℓ／h）ORNL-0.4~2.2-140-P

Sample Id: 0 Date: 88.03.15 24 micron Orifice Tube, serial : 0 Volumetric: 10.0 microliters

True Log	Dia. Ch 1	Dia. Ch 128	Current	Gain	Counts		Preset Time	Elapsed Time	Preset Peak	Preset Total
14.1 (14)	.48	12.61	5.0	2.0	19348	0	.0	.3	0	0

Total = 250922 Mean at 2.02 Median at 2.02 Mode at 2.62

Chnl	Size	Volume	%Larger	Chnl	Size	Volume	%Larger	Chnl	Size	Volume	%Larger	Chnl	Size	Volume	%Larger
3	.50	117	100.00	28	.96	1429	95.28	53	1.82	5595	61.49	78	3.48	1686	9.51
4	.52	230	99.95	29	.98	1512	94.71	54	1.87	6045	59.26	79	3.57	2023	8.84
5	.53	160	99.86	30	1.01	1627	94.10	55	1.92	5756	56.85	80	3.66	3061	8.03
6	.54	141	99.80	31	1.03	1893	93.45	56	1.97	5792	54.56	81	3.76	2716	6.81
7	.56	158	99.74	32	1.06	2027	92.70	57	2.02	6036	52.25	82	3.85	1786	5.73
8	.57	168	99.68	33	1.09	2199	91.89	58	2.08	6043	49.84	83	3.96	1516	5.02
9	.59	182	99.61	34	1.12	2213	91.02	59	2.13	5774	47.44	84	4.06	1489	4.42
10	.60	203	99.54	35	1.15	2354	90.13	60	2.19	5866	45.13	85	4.16	805	3.82
11	.62	215	99.46	36	1.18	2478	89.20	61	2.24	6112	42.80	86	4.27	1565	3.50
12	.63	234	99.37	37	1.21	2775	88.21	62	2.30	6386	40.36	87	4.39	1503	2.88
13	.65	283	99.28	38	1.24	2901	87.10	63	2.36	6048	37.82	88	4.50	609	2.28
14	.67	309	99.17	39	1.27	2983	85.95	64	2.42	5868	35.41	89	4.62	658	2.04
15	.69	350	99.04	40	1.30	3371	84.76	65	2.49	5894	33.07	90	4.74	237	1.77
16	.70	387	98.90	41	1.34	3348	83.41	66	2.55	5516	30.72	91	4.86	256	1.68
17	.72	451	98.75	42	1.37	3704	82.08	67	2.62	6400	28.52	92	4.99	553	1.58
18	.74	456	98.57	43	1.41	3814	80.60	68	2.69	5013	25.97	93	5.12	299	1.36
19	.76	572	98.39	44	1.45	3945	79.08	69	2.76	5369	23.97	94	5.25	0	1.24
20	.78	593	98.16	45	1.48	4350	77.51	70	2.83	4237	21.83	95	5.39	0	1.24
21	.80	629	97.92	46	1.52	4549	75.78	71	2.90	4578	20.14	96	5.53	753	1.24
22	.82	751	97.67	47	1.56	4540	73.96	72	2.98	4769	18.32	97	5.67	407	.94
23	.84	911	97.37	48	1.60	4694	72.16	73	3.06	4517	16.42	98	5.82	879	.78
24	.86	951	97.01	49	1.65	4872	70.28	74	3.14	2955	14.62	99	5.97	0	.43
25	.89	1077	96.63	50	1.69	5952	68.34	75	3.22	3044	13.44	100	6.13	513	.43
26	.91	1071	96.20	51	1.73	5513	65.97	76	3.30	3690	12.23	101	6.29	555	.22
27	.93	1257	95.78	52	1.78	5731	63.77	77	3.39	3120	10.76				

ＯＲＮＬ機処理液（172.8ℓ／h）ORNL-0.4~2.2-170-P

Sample Id: 0 Date: 88.03.15 24 micron Orifice Tube, serial : 0 Volumetric: 10.0 microliters

True Log	Dia. Ch 1	Dia. Ch 128	Current	Gain	Counts		Preset Time	Elapsed Time	Preset Peak	Preset Total
14.1 (14)	.48	12.61	5.0	2.0	20980	0	.0	.4	0	0

Total = 233582 Mean at 2.13 Median at 2.13 Mode at 2.49

Chnl	Size	Volume	%Larger	Chnl	Size	Volume	%Larger	Chnl	Size	Volume	%Larger	Chnl	Size	Volume	%Larger
3	.50	108	100.00	31	1.03	1359	94.73	59	2.13	5800	51.80	87	4.39	1278	6.00
4	.52	177	99.95	32	1.06	1422	94.14	60	2.19	5668	49.32	88	4.50	1381	5.45
5	.53	123	99.88	33	1.09	1647	93.54	61	2.24	5363	46.89	89	4.62	663	4.86
6	.54	121	99.83	34	1.12	1796	92.83	62	2.30	5424	44.60	90	4.74	716	4.57
7	.56	117	99.77	35	1.15	1877	92.06	63	2.36	5638	42.27	91	4.86	1161	4.27
8	.57	124	99.72	36	1.18	2058	91.26	64	2.42	5036	39.86	92	4.99	209	3.77
9	.59	136	99.67	37	1.21	2099	90.38	65	2.49	6400	37.70	93	5.12	1581	3.68
10	.60	165	99.61	38	1.24	2187	89.48	66	2.55	5095	34.96	94	5.25	244	3.00
11	.62	172	99.54	39	1.27	2474	88.54	67	2.62	4839	32.78	95	5.39	791	2.90
12	.63	176	99.47	40	1.30	2605	87.48	68	2.69	5718	30.71	96	5.53	0	2.56
13	.65	221	99.39	41	1.34	2770	86.37	69	2.76	4801	28.26	97	5.67	0	2.56
14	.67	226	99.30	42	1.37	3094	85.18	70	2.83	3700	26.21	98	5.82	997	2.56
15	.69	259	99.20	43	1.41	3352	83.86	71	2.90	4409	24.62	99	5.97	359	2.14
16	.70	288	99.09	44	1.45	3397	82.42	72	2.98	3473	22.74	100	6.13	388	1.98
17	.72	330	98.97	45	1.48	3510	80.97	73	3.06	4425	21.25	101	6.29	0	1.82
18	.74	348	98.83	46	1.52	3869	79.47	74	3.14	2910	19.36	102	6.45	906	1.82
19	.76	403	98.68	47	1.56	4251	77.81	75	3.22	3088	18.11	103	6.62	1468	1.43
20	.78	480	98.50	48	1.60	4120	75.99	76	3.30	3276	16.79	104	6.79	0	.80
21	.80	498	98.30	49	1.65	4631	74.23	77	3.39	3277	15.39	105	6.97	0	.80
22	.82	543	98.09	50	1.69	4736	72.24	78	3.48	2407	13.98	106	7.15	0	.80
23	.84	632	97.85	51	1.73	4994	70.22	79	3.57	3213	12.95	107	7.34	0	.80
24	.86	649	97.58	52	1.78	4798	68.08	80	3.66	2397	11.58	108	7.53	720	.80
25	.89	818	97.30	53	1.82	5091	66.02	81	3.76	1875	10.55	109	7.73	0	.49
26	.91	858	96.95	54	1.87	5600	63.84	82	3.85	2122	9.75	110	7.93	0	.49
27	.93	978	96.59	55	1.92	5345	61.45	83	3.96	1772	8.84	111	8.14	0	.49
28	.96	1018	96.17	56	1.97	5387	59.16	84	4.06	1464	8.08	112	8.35	0	.49
29	.98	1066	95.73	57	2.02	5597	56.85	85	4.16	1825	7.45	113	8.57	0	.49
30	1.01	1284	95.28	58	2.08	6198	54.46	86	4.27	1577	6.67	114	8.79	1146	.49

遠心清澄液の一例

Sample Id: 10101 Date: 87.12.16 12 micron Orifice Tube, serial : 0 Volumetric: 10.0 microliters

True Log	Dia. Ch 1	Dia. Ch 128	Current	Gain	Counts		Preset Time	Elapsed Time	Preset Peak	Preset Total
13.7 (14)	.63	7.47	5.0	2.0	135	0	.0	-255.0	0	0

Total = 165921 Mean at .95 Median at .83 Mode at .83

Chnl	Size	Volume	%Larger	Chnl	Size	Volume	%Larger	Chnl	Size	Volume	%Larger	Chnl	Size	Volume	%Larger
3	.34	537	100.00	33	.72	5024	73.66	63	1.50	593	4.22	93	3.15	0	1.01
4	.35	538	99.68	34	.73	5202	70.63	64	1.54	406	3.86	94	3.23	0	1.01
5	.36	299	99.35	35	.75	5246	67.49	65	1.58	333	3.62	95	3.31	0	1.01
6	.37	287	99.17	36	.77	5948	64.33	66	1.62	381	3.42	96	3.39	0	1.01
7	.38	281	99.00	37	.79	5916	60.75	67	1.66	314	3.19	97	3.47	0	1.01
8	.39	309	98.83	38	.81	6092	57.18	68	1.70	312	3.00	98	3.56	240	1.01
9	.40	338	98.64	39	.83	6400	53.51	69	1.74	168	2.81	99	3.65	0	.87
10	.41	356	98.44	40	.85	5980	49.65	70	1.78	91	2.71	100	3.74	0	.87
11	.42	393	98.23	41	.87	6282	46.05	71	1.83	325	2.65	101	3.84	300	.87
12	.43	433	97.99	42	.89	6094	42.26	72	1.87	140	2.46	102	3.93	0	.69
13	.44	484	97.73	43	.92	5889	38.59	73	1.92	301	2.37	103	4.03	0	.69
14	.45	567	97.44	44	.94	5784	35.04	74	1.97	122	2.19	104	4.13	0	.69
15	.46	656	97.09	45	.96	5221	31.55	75	2.02	398	2.12	105	4.23	0	.69
16	.47	743	96.70	46	.99	5148	28.41	76	2.07	47	1.88	106	4.34	0	.69
17	.48	873	96.25	47	1.01	4682	25.31	77	2.12	101	1.85	107	4.45	0	.69
18	.49	913	95.77	48	1.04	3955	22.49	78	2.17	0	1.79	108	4.56	0	.69
19	.51	1028	95.22	49	1.06	3851	20.10	79	2.23	176	1.79	109	4.67	0	.69
20	.52	1153	94.60	50	1.09	3407	17.78	80	2.28	190	1.69	110	4.79	0	.69
21	.53	1364	93.90	51	1.12	3093	15.73	81	2.34	68	1.57	111	4.91	0	.69
22	.55	1493	93.08	52	1.14	2560	13.86	82	2.40	220	1.53	112	5.03	0	.69
23	.56	1686	92.18	53	1.17	2474	12.32	83	2.46	79	1.40	113	5.16	0	.69
24	.57	1970	91.17	54	1.20	2250	10.83	84	2.52	0	1.35	114	5.29	0	.69
25	.59	2319	89.98	55	1.23	1708	9.47	85	2.58	183	1.35	115	5.42	0	.69
26	.60	2507	88.58	56	1.26	1647	8.44	86	2.65	0	1.24	116	5.55	0	.69
27	.62	2908	87.07	57	1.29	1267	7.45	87	2.71	106	1.24	117	5.69	0	.69
28	.63	3159	85.32	58	1.33	1017	6.69	88	2.78	0	1.18	118	5.84	0	.69
29	.65	3430	83.41	59	1.36	881	6.08	89	2.85	0	1.18	119	5.98	1138	.69
30	.66	3874	81.35	60	1.39	834	5.54	90	2.92	133	1.18				
31	.68	4209	79.01	61	1.43	712	5.04	91	2.99	143	1.10				
32	.70	4674	76.47	62	1.46	650	4.61	92	3.07	0	1.01				